MASTER COLLECTION 2009

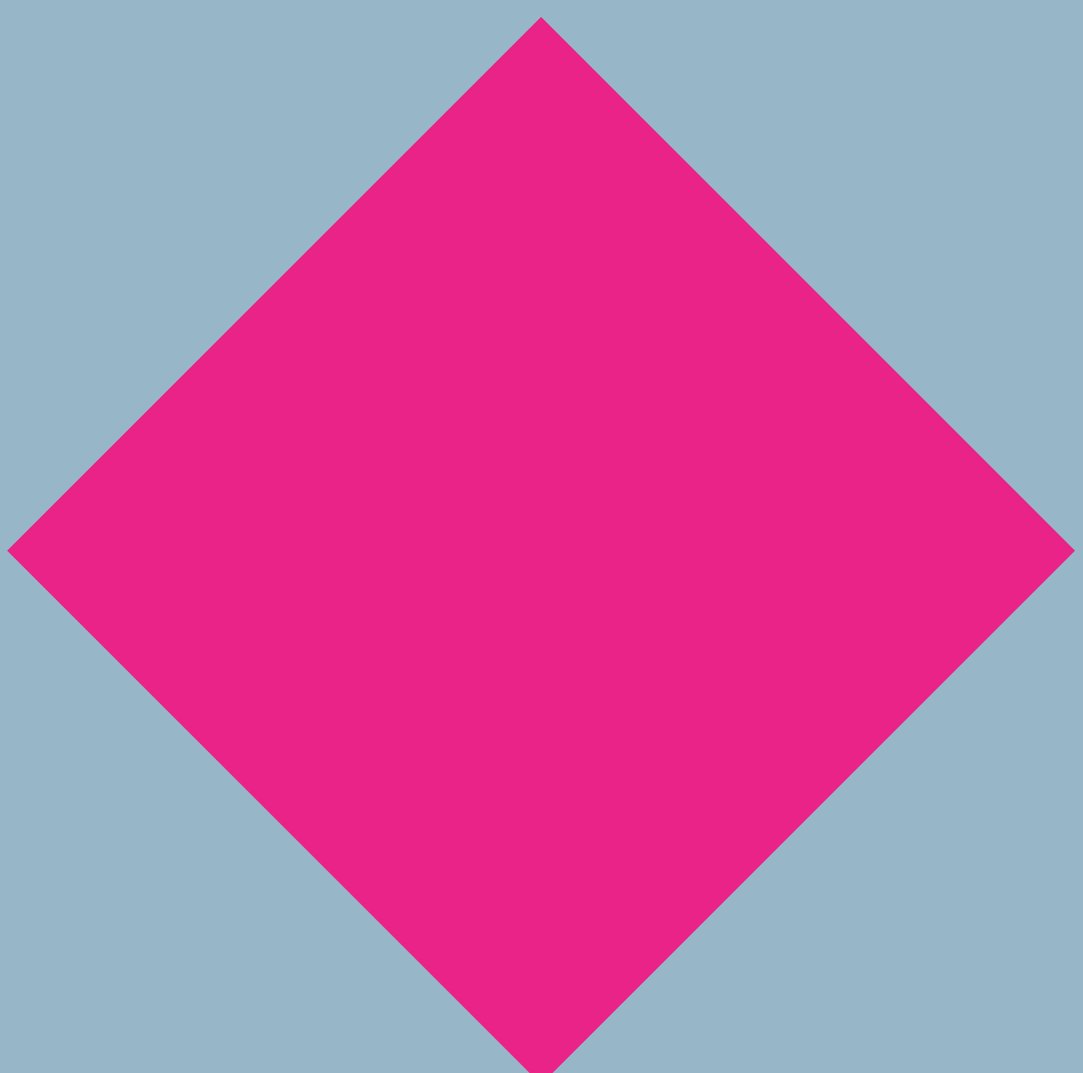

OASIS

TAHITI 3
TETRIX 77
VANITY 143
MUSA 209
LINK-O 267
SAMOA 331
SWING 381

TAHITI

Master Collection

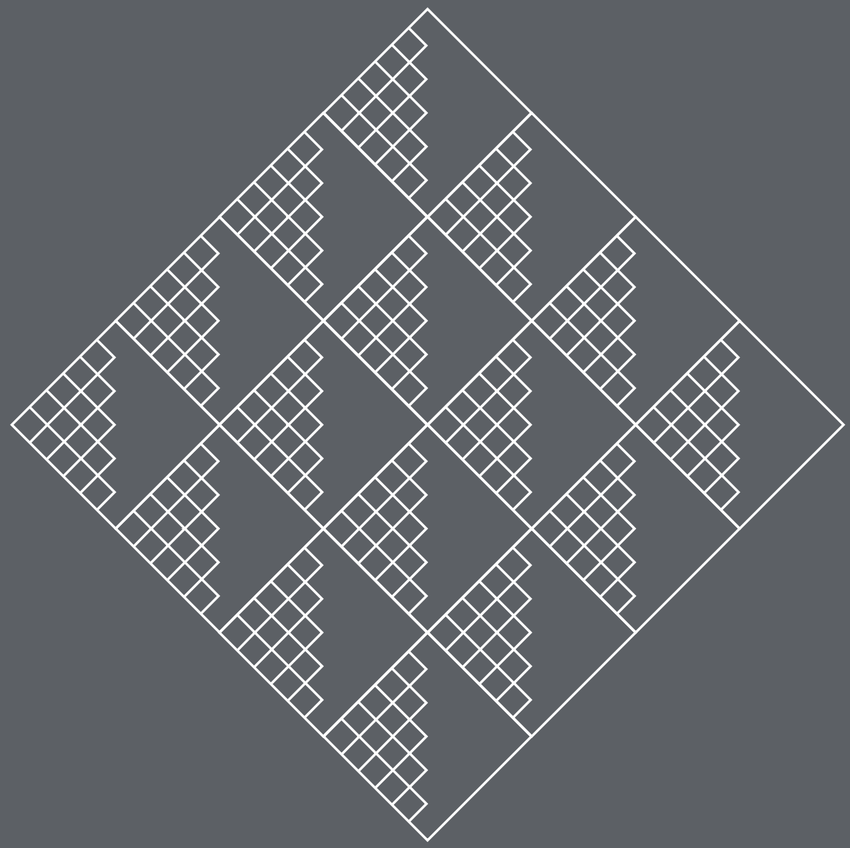

OASIS

LA FLUIDITÀ SI FA MATERIA/THE FLUENCY BECOMES MATERIAL

Linee curve, sinuose, ispirate al movimento dell'acqua, come a voler congelare il flusso e riflusso delle onde. Dominante è il principio di funzionalità e componibilità dei moduli, che consente di creare soluzioni su misura in base allo spazio a disposizione. Tratti distintivi di questa linea sono poi la cromia (cristallo e laccatura tono su tono) e il piano in cristallo azzerato e perciò completamente adagiato alla parete.

Flexuous curved lines, inspired to water's movement, as to want to freeze the flow and the reflow of the waves. Predominant is the concept of the functionality and the modularity, that allows to create costum-made solutions as per the available space. Distinguishing characteristics of this progamm are the shade (crystal and lacquered finishing tone sur tone) and the integrated glass top completely settled on the wall.

LAVABI IN RESINA / RESIN WASHBASIN

TA1 · Pag. 8

TA2 · Pag. 16

CONSOLLE INTEGRALE IN CRISTALLO EXTRACHIARO / INTEGRATED GLASS EXTRALIGHT CONSOLLE

TA3 · Pag. 24

TA4 · Pag. 32

TA5 · Pag. 38

TA6 · Pag. 44

LAVABI AD INCASSO IN CERAMICA CON TOP IN CRISTALLO O MARMO / RECESSED CERAMIC WASHBASIN WITH CRYSTAL OR MARBLE TOP

TA7 · Pag. 52

TA8 · Pag. 58

TA9 · Pag. 66

TA1

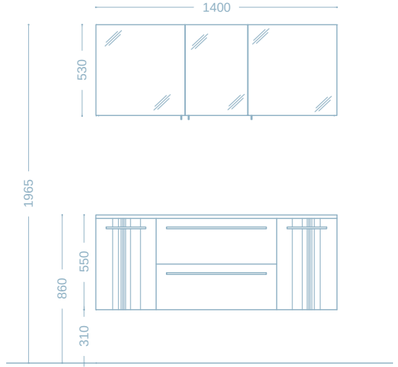

Mobile laccato Nero Lucido 156
Lavabo integrale in resina bianca lucida
Specchio contenitore 3 ante a specchio esterno interno.

Lacquered vanity unit Nero Lucido 156
Integrated white glossy resin washbasin
Suspended cabinet with 3 mirrored doors ext./int.

L140 P52 H195

TA2

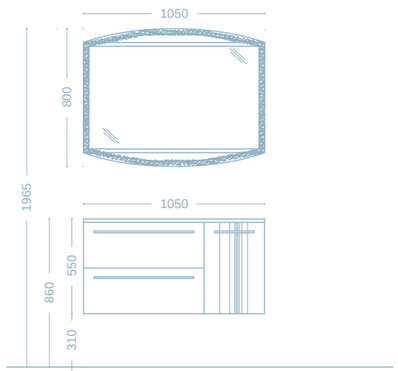

Mobile laccato Rosso Ekalea 154
Lavabo integrale in resina bianca lucida
Specchio sospeso con cornice sabbiata

Lacquered vanity unit Rosso Ekalea 154
Integrated white glossy resin washbasin
Suspended mirror with sand-blasted frame

L105 P52 H195

TA3

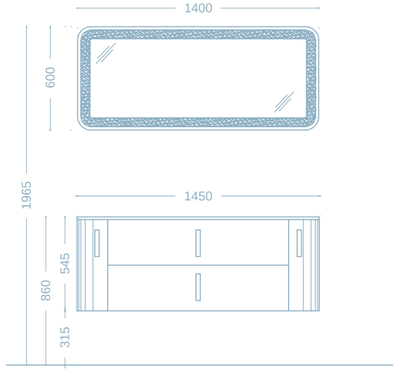

Mobile laccato Rosa Lucido 206
Top in cristallo integrale extrachiaro Pink 20
Specchio sospeso con illuminazione interna

Lacquered vanity unit Rosa Lucido 206
Integrated glass extralight top Pink 20
Suspended mirror with internal lighting

L145 P54 H195

TA4

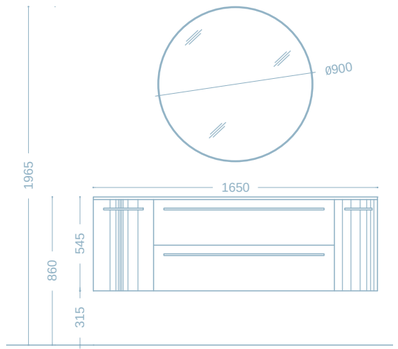

Mobile laccato Celeste Lucido 209
Top in cristallo integrale extrachiaro Celestial 11
Specchio sospeso rotondo diam. 90 cm.

Lacquered vanity unit Celeste Lucido 209
Integrated glass extralight top Celestial 11
Round mirror diam.90 cm

L165 P54 H195

TA5

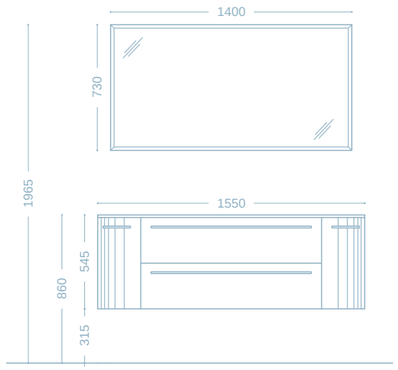

Mobile laccato Bianco Lucido 02
Top in cristallo integrale extrachiaro Bianco Polare 01
Specchio sospeso bisellato

Lacquered vanity unit Bianco Lucido 02
Integrated glass extralight top Bianco Polare 01
Suspended engraved mirror

L155 P54 H195

TA6

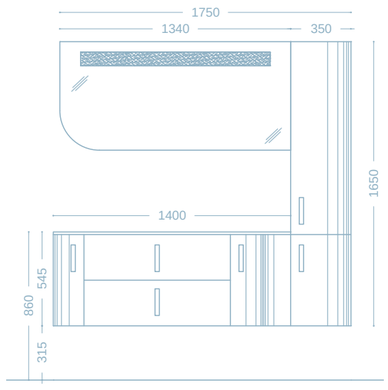

Mobile laccato Blu Cobalto Lucido 171
Top in cristallo integrale extrachiaro Cobalto 13
Specchio sospeso con illuminazione interna

Lacquered vanity unit Blu Cobalto Lucido 171
Integrated glass extralight top Cobalto 13
Suspended mirror with internal lighting

L175 P52 H195

TA7

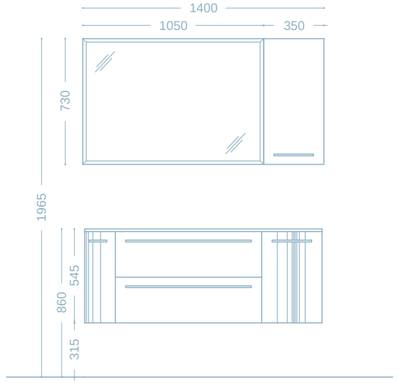

Mobile laccato Madreperla Metal 100
Top in cristallo Metal Pearl 80
Specchio sospeso bisellato
Lavabo ad incasso in ceramica bianca

Lacquered vanity unit Madreperla Metal 100
Crystal top Metal Pearl 80
Suspended engraved mirror
Recessed ceramic washbasin

L140 P54 H195

TA8

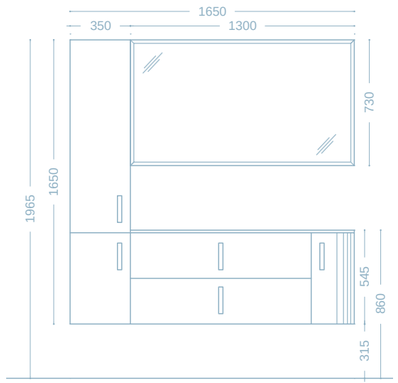

Mobile laccato Argento Metal 101
Top in cristallo Metal Grey 81
Specchio sospeso bisellato
Lavabo ad incasso in ceramica bianca

Lacquered vanity unit Argento Metal 101
Crystal top Metal Grey 81
Suspended engraved mirror
Recessed white ceramic washbasin

L165 P54 H195

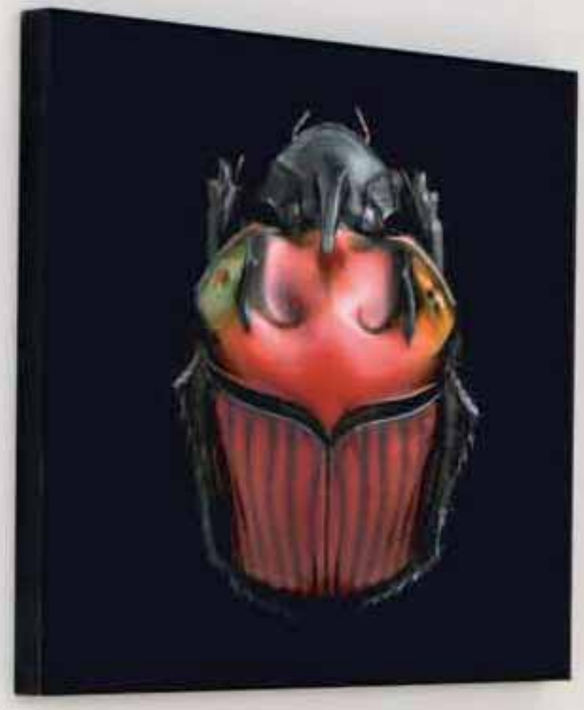

TA9

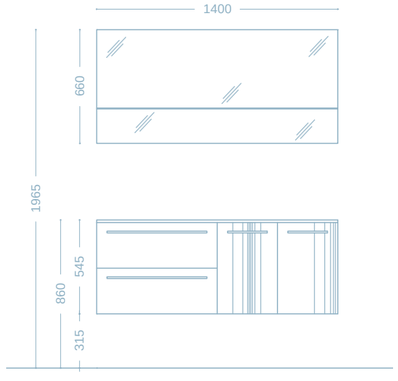

Mobile laccato Brown Lucido 155
Top Quarella Maron Glacé
Specchio contenitore 2 ante a ribalta
Lavabo ad incasso in ceramica bianca

Lacquered vanity unit Brown Lucido 155
Top Quarella Maron Glacé
Suspended cabinet with 2 mirrored doors pull-out
Recessed white ceramic washbasin

L140 P52 H195

MODULARITÀ / MODULARITY

TA1

Mobile laccato Nero Lucido 156
Lavabo integrale in resina bianca lucida
Specchio contenitore 3 ante a
specchio esterno interno.

Lacquered vanity unit Nero Lucido 156
Integrated white glossy resin washbasin
Suspended cabinet with 3 mirrored
doors ext./int.

L140 P52 H195

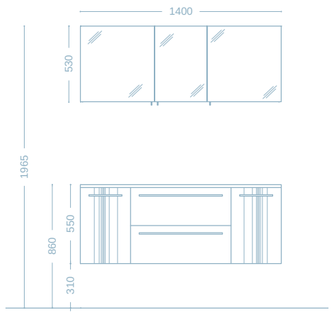

TA2

Mobile laccato Rosso Ekalea 154
Lavabo integrale in resina bianca lucida
Specchio sospeso con cornice sabbiata

Lacquered vanity unit Rosso Ekalea 154
Integrated white glossy resin washbasin
Suspended mirror with sand-blasted frame

L105 P52 H195

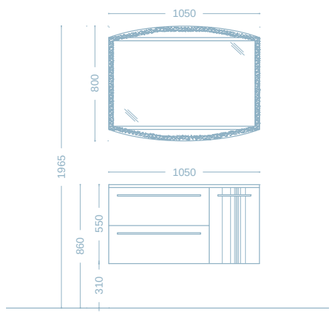

TA3

Mobile laccato Rosa Lucido 206
Top in cristallo integrale
extrachiaro Pink 20
Specchio sospeso con illuminazione interna

Lacquered vanity unit Rosa Lucido 206
Integrated glass extralight top Pink 20
Suspended mirror with internal lighting

L145 P54 H195

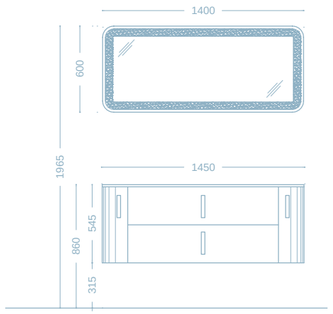

TA4

Mobile laccato Celeste Lucido 209
Top in cristallo integrale
extrachiaro Celestial 11
Specchio sospeso rotondo diam.90 cm.

Lacquered vanity unit Celeste Lucido 209
Integrated glass extralight top Celestial 11
Round mirror diam.90 cm

L165 P54 H195

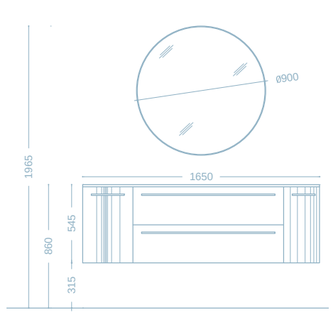

TA5

Mobile laccato Bianco Lucido 02
Top in cristallo integrale extrachiaro
Bianco Polare 01
Specchio sospeso bisellato

Lacquered vanity unit Bianco Lucido 02
Integrated glass extralight top
Bianco Polare 01
Suspended engraved mirror

L155 P54 H195

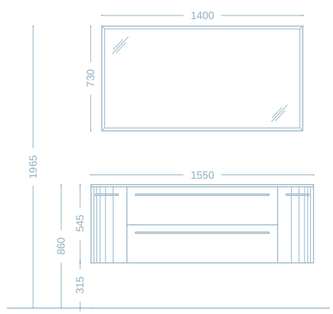

TA6

Mobile laccato Blu Cobalto Lucido 171
Top in cristallo integrale extrachiaro
Cobalto 13
Specchio sospeso con illuminazione interna

Lacquered vanity unit Blu Cobalto
Lucido 171
Integrated glass extralight top Cobalto 13
Suspended mirror with internal lighting

L175 P52 H195

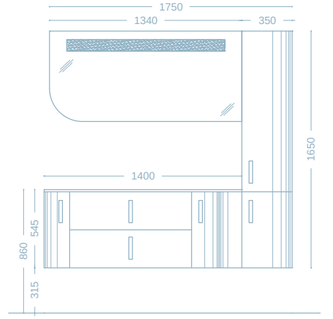

TA7

Mobile laccato Madreperla Metal 100
Top in cristallo Metal Pearl 80
Specchio sospeso bisellato
Lavabo ad incasso in ceramica bianca

Lacquered vanity unit Madreperla Metal 100
Crystal top Metal Pearl 80
Suspended engraved mirror
Recessed ceramic washbasin

L140 P54 H195

TA8

Mobile laccato Argento Metal 101
Top in cristallo Metal Grey 81
Specchio sospeso bisellato
Lavabo ad incasso in ceramica bianca

Lacquered vanity unit Argento Metal 101
Crystal top Metal Grey 81
Suspended engraved mirror
Recessed white ceramic washbasin

L165 P54 H195

TA9

Mobile laccato Brown Lucido 155
Top Quarella Maron Glacé
Specchio contenitore 2 ante a ribalta
Lavabo ad incasso in ceramica bianca

Lacquered vanity unit Brown Lucido 155
Top Quarella Maron Glacé
Suspended cabinet with 2 mirrored doors pull-out
Recessed white ceramic washbasin

L140 P52 H195

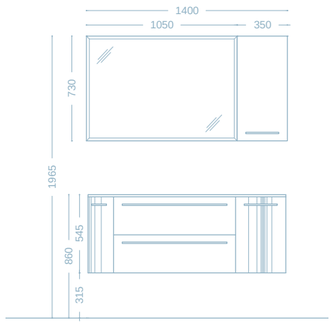

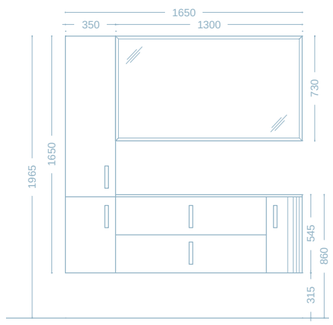

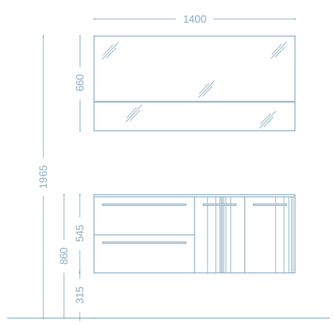

TETRIX

Master Collection

TETRIX

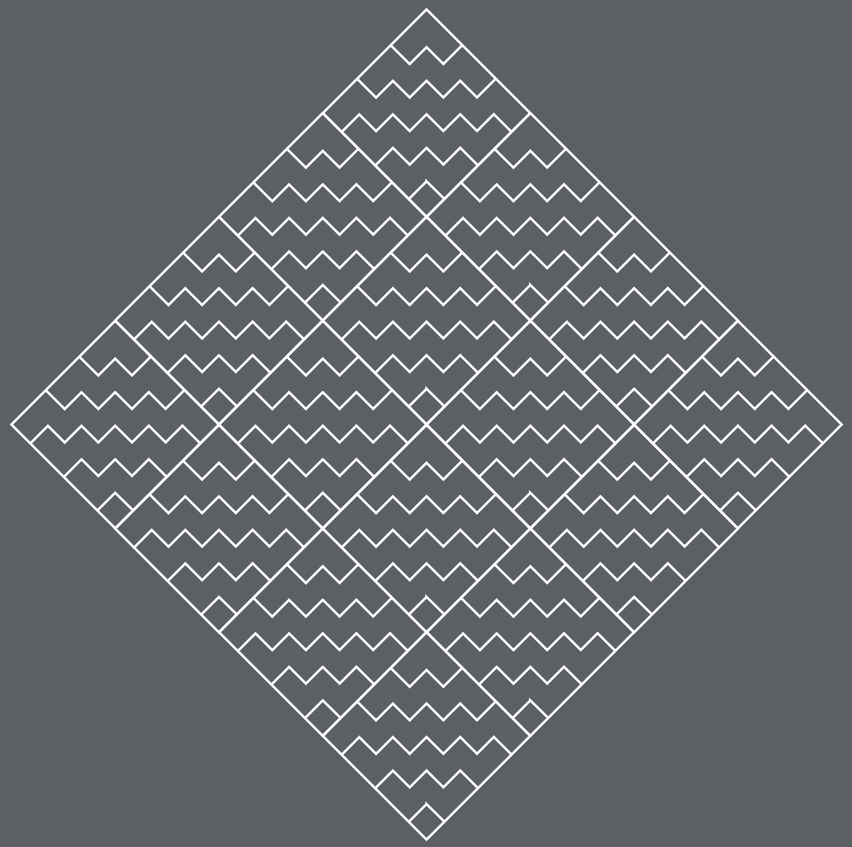

OASIS

LIBERTÀ E RIGORE

Volumi rigorosi e libertà negli accostamenti per un design che arricchisce la forte ispirazione al gusto ‘70s con dettagli di estrema modernità. La sobrietà delle composizioni laccate lucide nelle tonalità dell’argento, rosso, prugna e altri si integra finemente con l’esclusività delle proposte dei lavabi in cristallo extrachiaro o d’appoggio in resina lucida; il rigore delle forme squadrate si stempera con la presenza di ante frontali diamantate, indiscutibile segno distintivo della collezione. Gli elementi portalavabo sono disponibili con cassettoni che permettono un’elevata capienza forniti di guide ad estrazione totale con “stop-control”. Per un’allure di discreta ed elegante essenzialità.

CONSOLLE INTEGRALE IN CRISTALLO EXTRACHIARO

T1 · Pag. 82

T2 · Pag. 88

T3 · Pag. 94

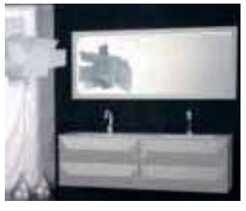

T4 · Pag. 100

T5 · Pag. 106

T7 · Pag. 112

LAVABO IN RESINA

T8 · Pag. 118

T9 · Pag. 122

T10 · Pag. 128

T11 · Pag. 134

T1

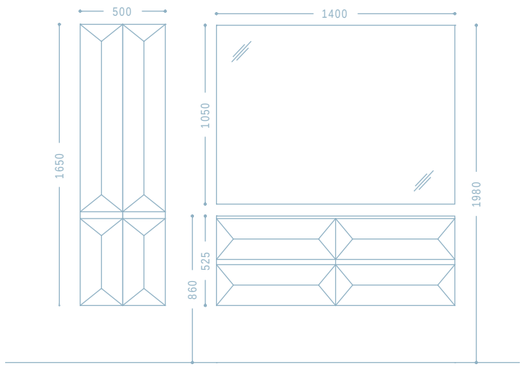

Base portalavabo in finitura laccato lucido Prugna 207
Lavabo consolle integrale in cristallo extrachiaro Metalplum 84
Specchio filo lucido

L140 P50 H198 • Colonna L50 P35 H165

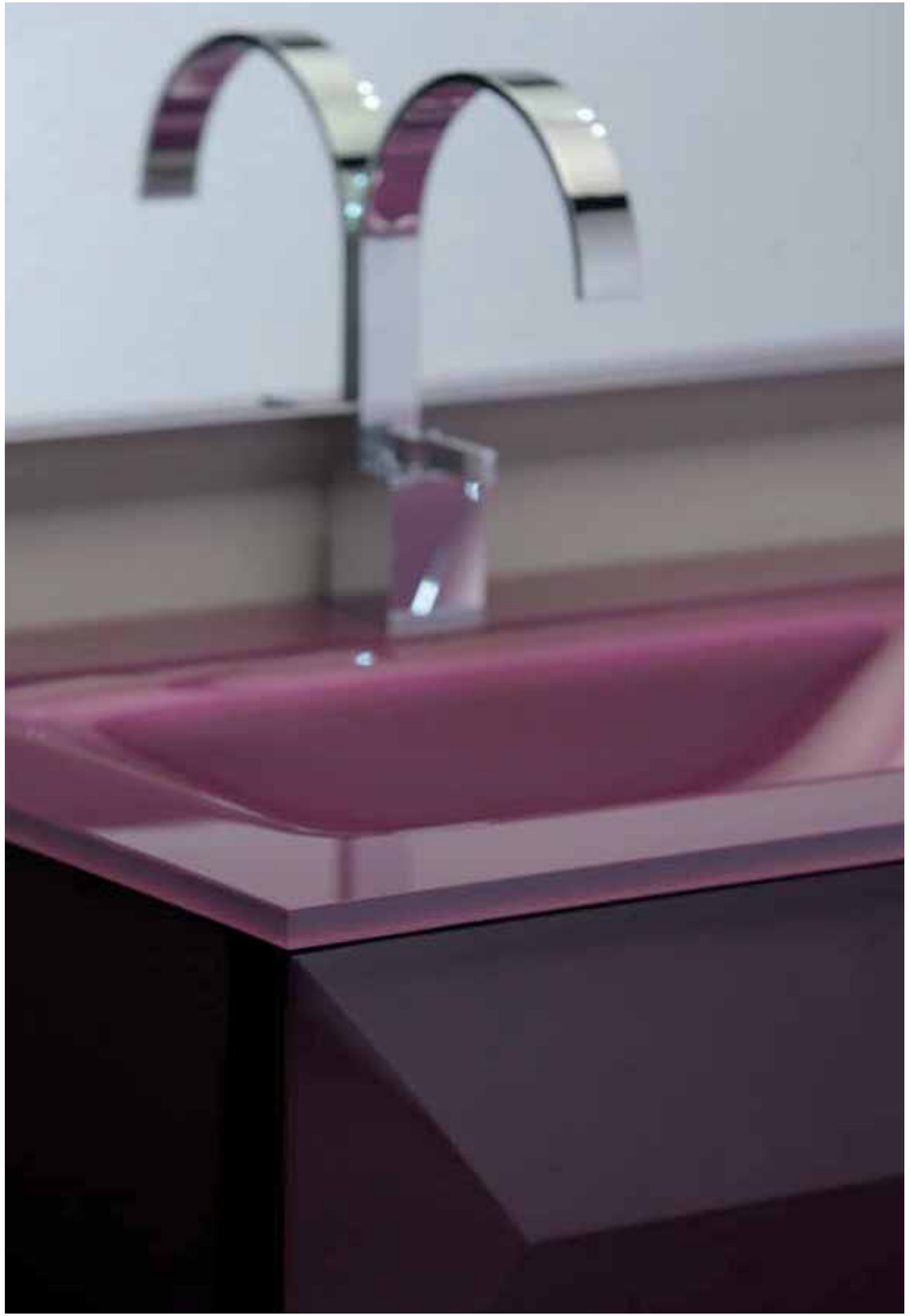

OAS

T2

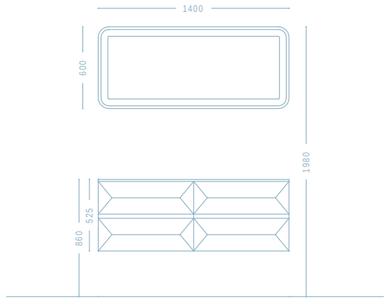

Base portalavabo 3 cassettoni in finitura laccato lucido Grigio Antracite 153
Lavabo consolle integrale in cristallo extrachiaro Antrax 45
Specchio con illuminazione interna

L140 P50 H198

T3

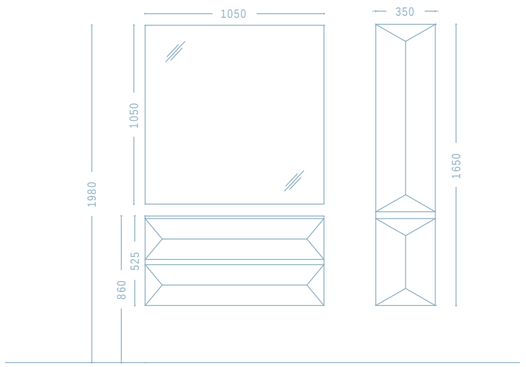

Base portalavabo in finitura laccato lucido Nero 156
Lavabo consolle integrale in cristallo extrachiaro Nero 100
Specchio filo lucido

L105 P50 H198 • Colonna L35 P35 H165

T4

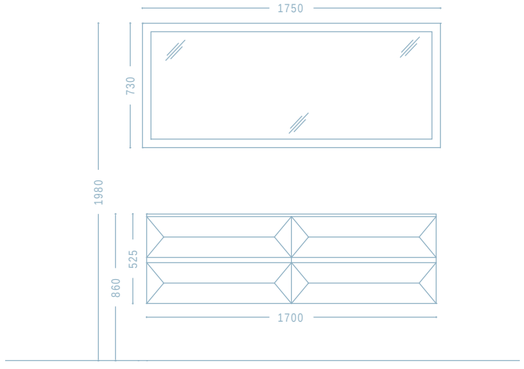

Base portalavabo in finitura laccato lucido Argento Metal 101
Lavabo consolle integrale in cristallo extrachiaro Metalgrey 81
Specchio illuminato con cornice alluminio

L170 P50 H198

T5

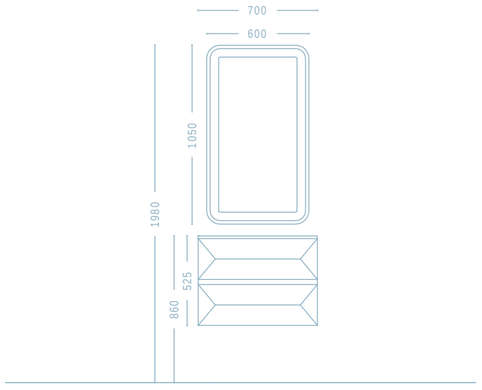

Base portalavabo in finitura laccato lucido Rosso Ekalea 154
Lavabo consolle integrale in cristallo extrachiaro Rosso India 31
Specchio con illuminazione interna

L70 P50 H198

T7

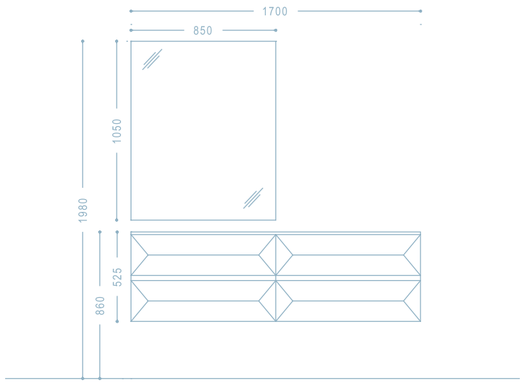

Base portalavabo in finitura laccato lucido Bianco 02
Lavabo consolle integrale in cristallo extrachiaro White 01
Specchio filo lucido

L170 P50 H198

T8

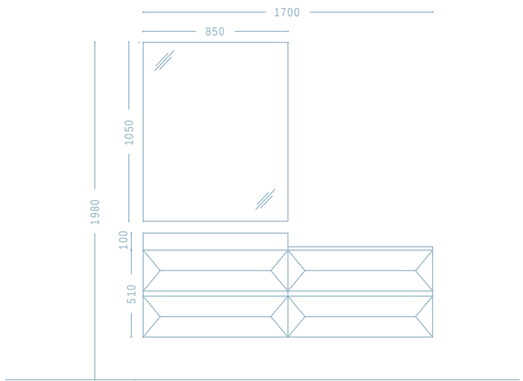

Base portalavabo in finitura laccato lucido Bianco 02
Lavabo in resina bianco lucido
Specchio filo lucido

L170 P50 H198

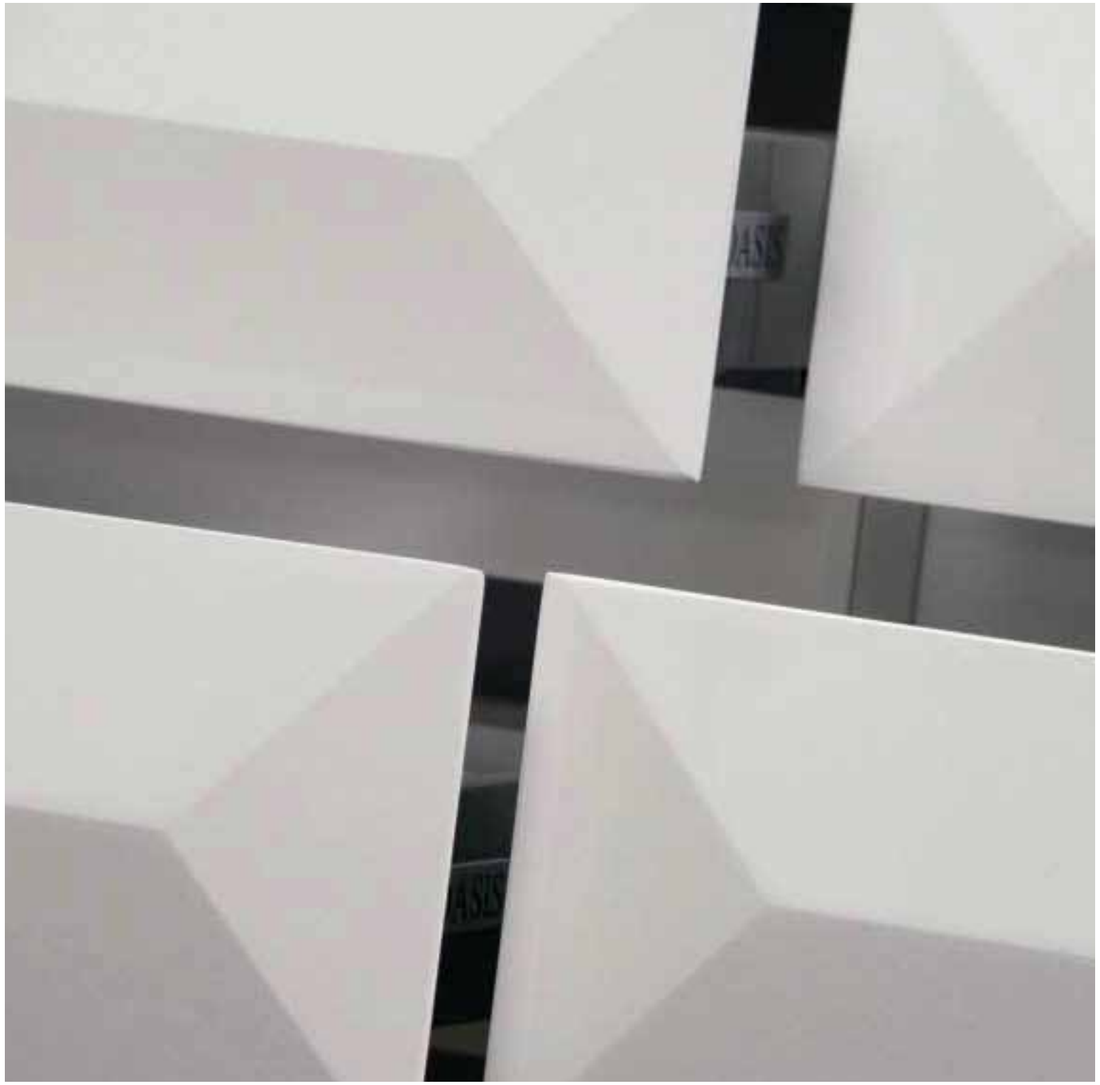

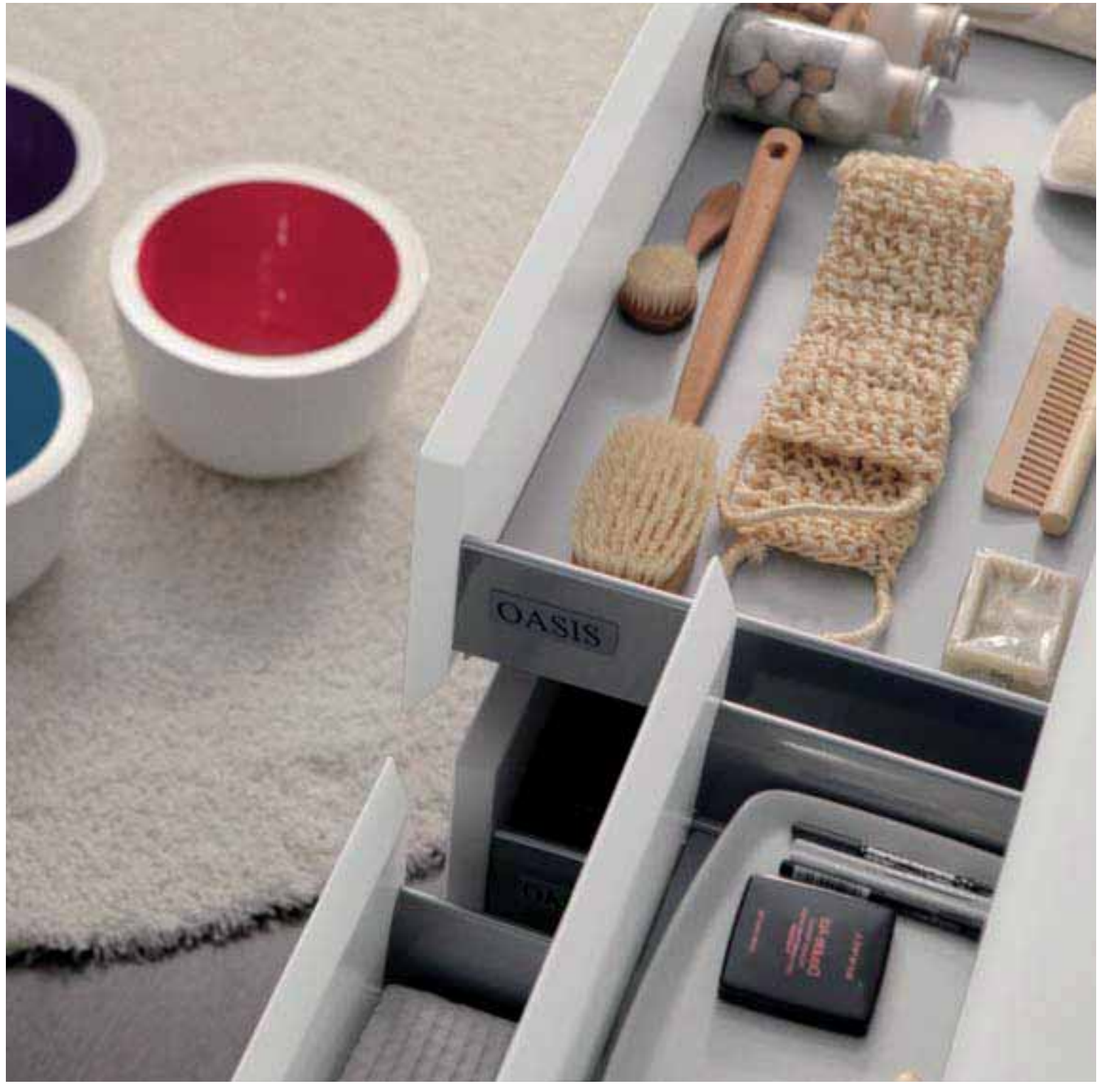
OASIS

T9

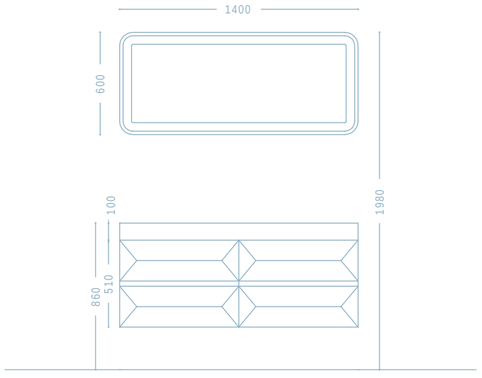

Base portalavabo in finitura laccato lucido Brown 155
Lavabo in resina bianco lucido
Specchio con illuminazione interna

L140 P50 H198

T10

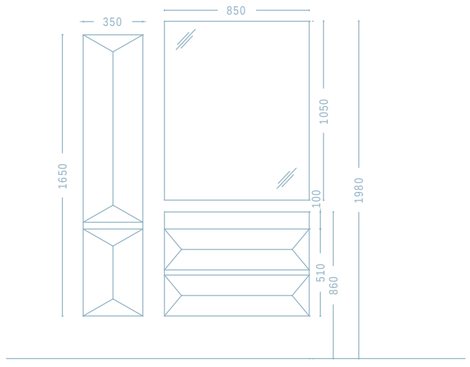

Base portalavabo in finitura laccato lucido Lino 164
Lavabo in resina bianco lucido
Specchio filo lucido

L85 P50 H198 • Colonna L35 P35 H165

T11

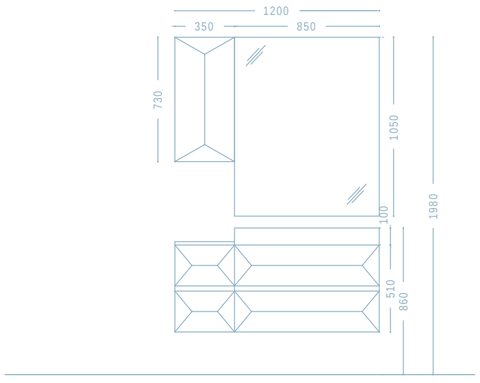

Base portalavabo in finitura laccato lucido Piombo 212
Lavabo in resina bianco lucido
Specchio filo lucido

L120 P50 H198

OASIS

MODULARITÀ

T1

Base portalavabo in finitura
laccato lucido Prugna 207
Lavabo consolle integrale in cristallo
extrachiaro Metalplum 84
Specchio filo lucido

L140 P50 H198
Colonna L50 P35 H165

T2

Base portalavabo 3 cassettoni in finitura
laccato lucido Grigio Antracite 153
Lavabo consolle integrale in cristallo
extrachiaro Antrax 45
Specchio con illuminazione interna

L140 P50 H198

T3

Base portalavabo in finitura
laccato lucido Nero 156
Lavabo consolle integrale in cristallo
extrachiaro Nero 100
Specchio filo lucido

L105 P50 H198
Colonna L35 P35 H165

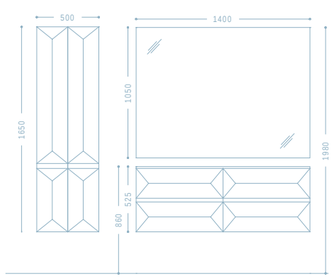

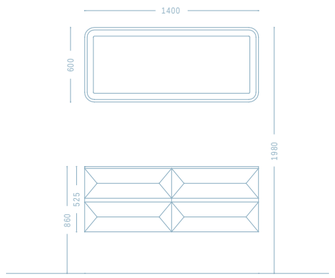

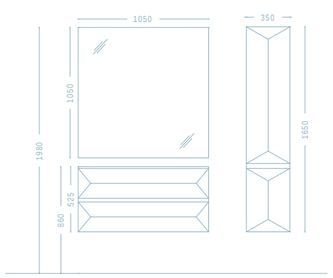

T4

Base portalavabo in finitura
laccato lucido Argento Metal 101
Lavabo consolle integrale in cristallo
extrachiaro Metalgrey 81
Specchio illuminato con cornice alluminio

L170 P50 H198

T5

Base portalavabo in finitura
laccato lucido Rosso Ekalea 154
Lavabo consolle integrale in cristallo
extrachiaro Rosso India 31
Specchio con illuminazione interna

L70 P50 H198

T7

Base portalavabo in finitura
laccato lucido Bianco 02
Lavabo consolle integrale in cristallo
extrachiaro White 01
Specchio filo lucido

L170 P50 H198

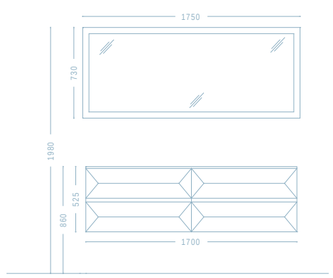

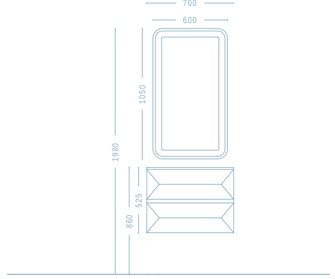

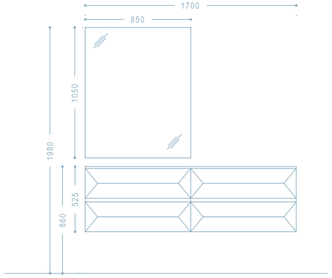

T8

Base portalavabo in finitura
laccato lucido Bianco 02
Lavabo in resina bianco lucido
Specchio filo lucido

L170 P50 H198

T9

Base portalavabo in finitura
laccato lucido Brown 155
Lavabo in resina bianco lucido
Specchio con illuminazione interna

L140 P50 H198

T10

Base portalavabo in
finitura laccato lucido Lino 164
Lavabo in resina bianco lucido
Specchio filo lucido

L85 P50 H198
Colonna L35 P35 H165

T11

Base portalavabo in finitura
laccato lucido Piombo 212
Lavabo in resina bianco lucido
Specchio filo lucido

L120 P50 H198

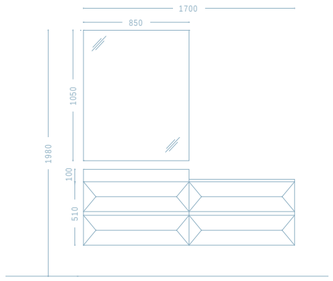

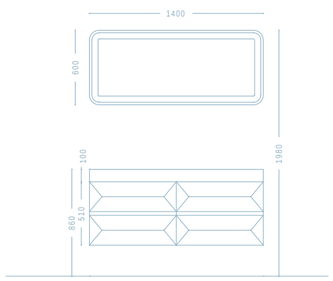

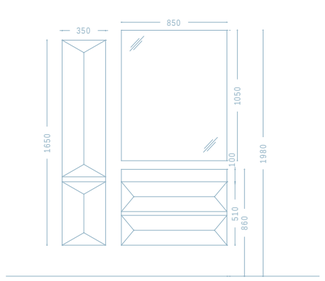

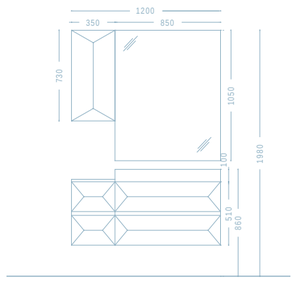

VANITY

Master Collection

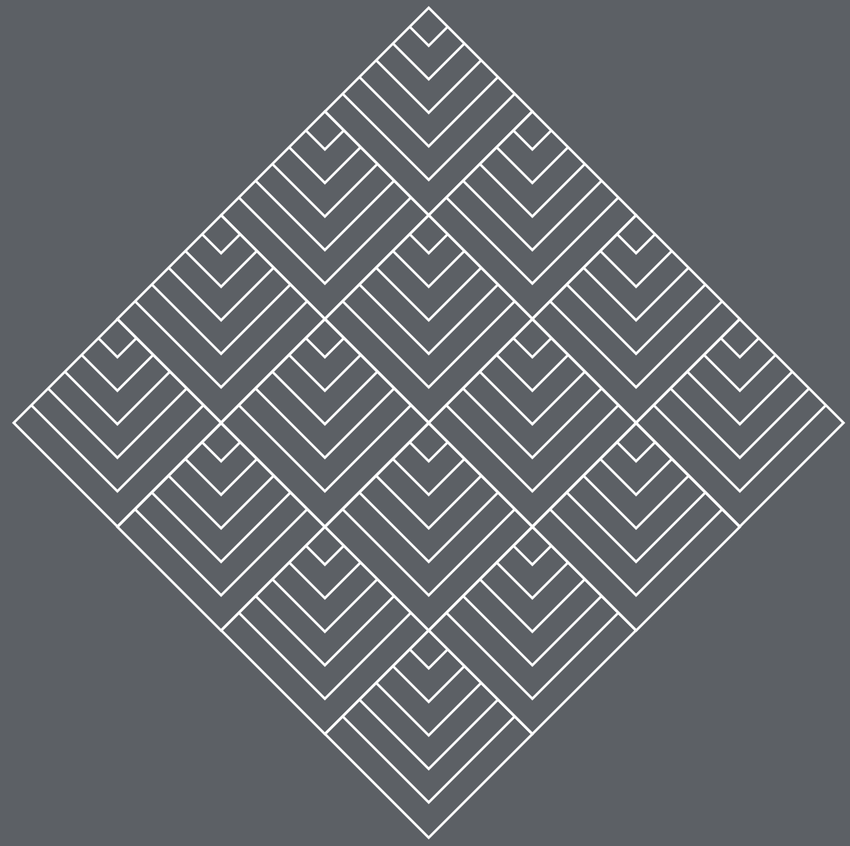

VANITY

OASIS

ELEGANZA
E SOBRIETÀ

La nuova collezione Vanity di Oasis si presenta con uno stile forte e deciso. Abbiamo inserito l'eleganza del palissandro e nuovi colori in laccato lucido che danno uno spiccato ed intramontabile valore. Ci siamo concentrati su linee dolci e sobrie che offrono un'ampia versatilitàe componibilità. Metropolitan dalle linee curve e Project dalle linee squadrate per dare carattere disinvolto e per creare un ambiente personale nel tuo bagno.

LAVABO IN RESINA

V1 · Pag. 148

V2 · Pag. 152

V3 · Pag. 154

V4 · Pag. 156

V6 · Pag. 166

V8 · Pag. 170

V9 · Pag. 172

V11 · Pag. 176

V12 · Pag. 180

V13 · Pag. 182

V14 · Pag. 186

V17 · Pag. 198

CONSOLLE INTEGRALE IN CRISTALLO EXTRACHIARO

V5 · Pag. 162

V16 · Pag. 192

V1

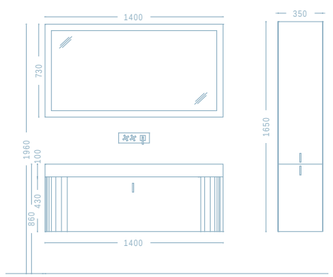

Mobile in Palissandro lucido
Lavabo consolle in resina bianca lucida

L140 P50 H195 • Colonna L35 P35 H165

V2

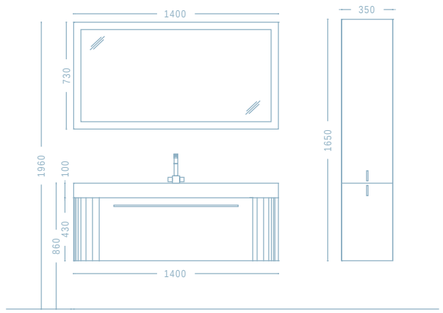

Mobile laccato lucido Verde 210
Lavabo consolle in resina bianco lucido

L140 P50 H195 • Colonna L35 P35 H165

V3

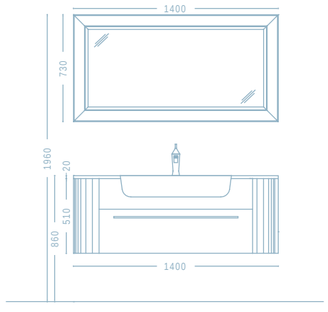

Mobile in finitura di palissandro lucido
Lavabo consolle in resina bianco lucido

L140 P50/35 H195

V4

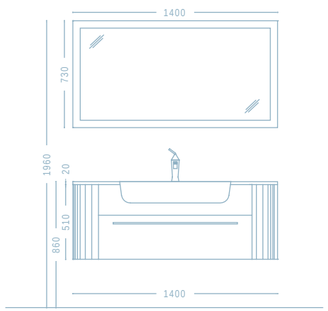

Mobile laccato lucido rosso Ekalea 154
Lavabo consolle in resina bianco lucido

L140 P50/35 H195

V5

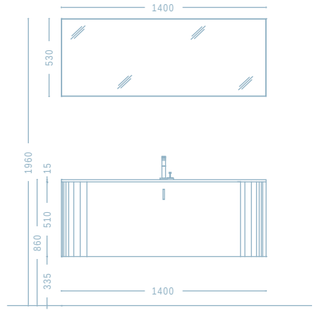

Mobile laccato lucido Brown 155
Lavabo consolle in cristallo integrale 60 chocolat

L140 P50 H195

V6

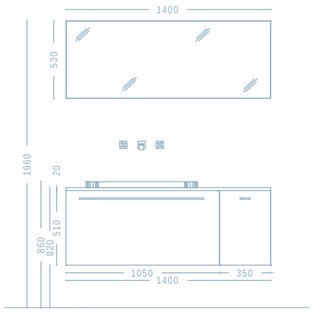

Mobile laccato lucido Brown 155
Lavabo in resina bianco lucido
Top Quarella Maron glacè

L140 P50 H195

V8

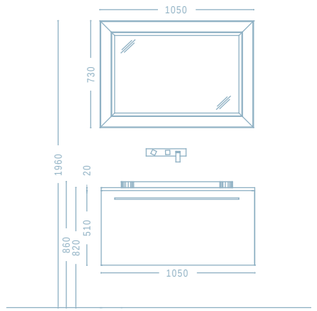

Mobile laccato lucido Ghiaccio 200
Lavabo in resina bianco lucido
Top Quarella bianco polare

L105 P50 H195

V9

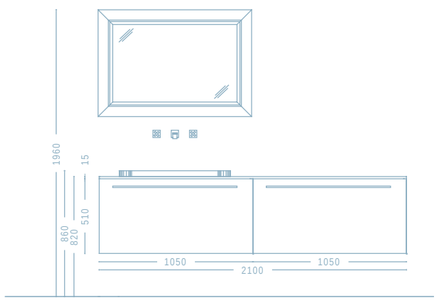

Mobile laccato lucido Rosa 206
Top in cristallo 20 pink
Lavabo in resina bianco lucido

L210 P50 H195

OASIS
OASIS
OASIS

V11

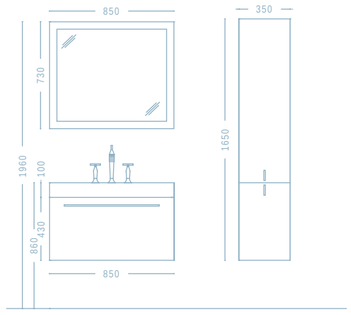

Mobile laccato lucido Grigio polvere 203
Lavabo consolle in resina bianco lucido

L85 P50 H195 • Colonna: L35 P35 H165

V12

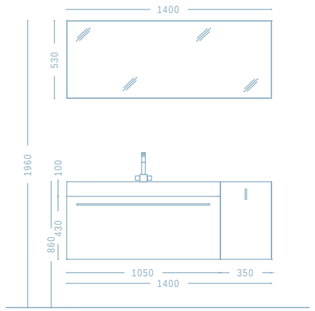

Mobile laccato lucido Brown 155
Lavabo consolle in resina bianco lucido

L140 P50 H195

V13

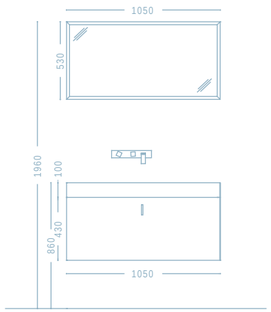

Mobile laccato lucido Rosso carminio 201
Lavabo consolle in resina bianco lucido

L105 P50 H195

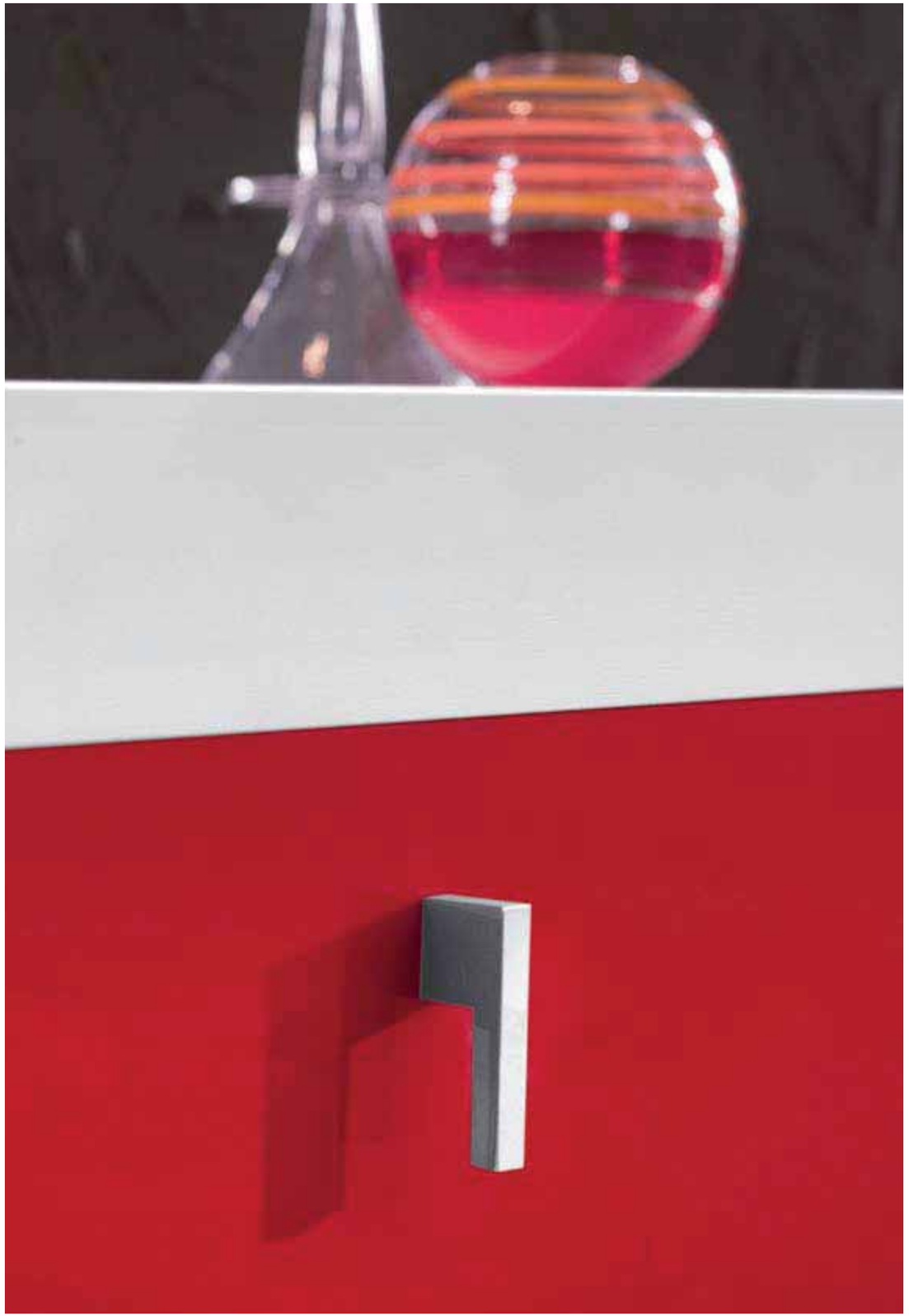

V14

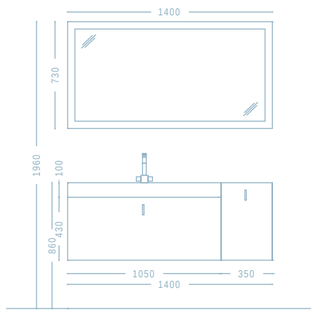

Mobile in finitura Palissandro lucido
Lavabo consolle in resina bianco lucido

L140 P50 H195

V16

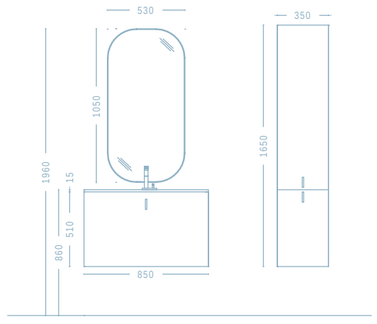

Mobile laccato lucido Nero 156
Top in cristallo integrale 100 nero

L85 P50 H195 • Colonna: L35 P35 H165

V17

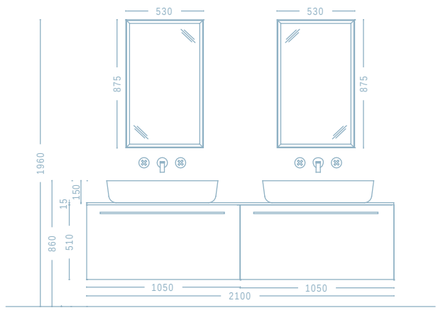

Mobile laccato lucido Argento metal 101
Top in cristallo 13 cobalto
Lavabi in resina bianco lucido

L210 P50 H195

MODULARITÀ

V1

Mobile in Palissandro lucido
Lavabo consolle in resina bianca lucida

L140 P50 H195
Colonna L35 P35 H165

V2

Mobile laccato lucido Verde 210
Lavabo consolle in resina bianco lucido

L140 P50 H195
Colonna L35 P35 H165

V3

Mobile in finitura Palissandro lucido
Lavabo consolle in resina bianco lucido

L140 P50/35 H195

V4

Mobile laccato lucido Rosso Ekalea 154
Lavabo consolle in resina bianco lucido

L140 P50 H195

V5

Mobile laccato lucido Brown 155
Lavabo consolle in cristallo integrale
60 chocolat

L140 P50 H195

V6

Mobile laccato lucido Brown 155
Lavabo in resina bianco lucido
Top Quarella Maron glacé

L140 P50 H195

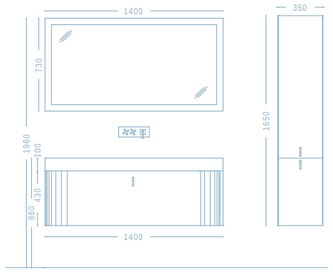

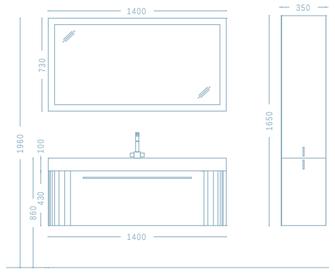

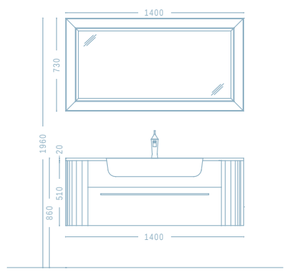

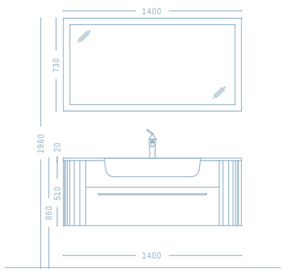

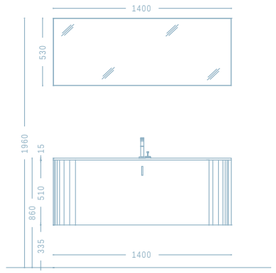

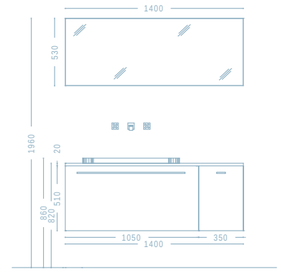

V8

Mobile laccato lucido Ghiaccio 200
Top Quarella bianco polare
Lavabo in resina bianco lucido

L105 P50 H195

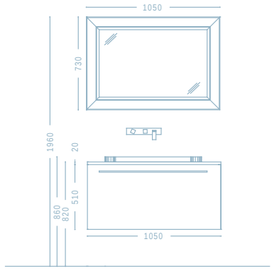

V9

Mobile laccato lucido Rosa 206
Top in cristallo 20 pink
Lavabo in resina bianco lucido

L210 P50 H195

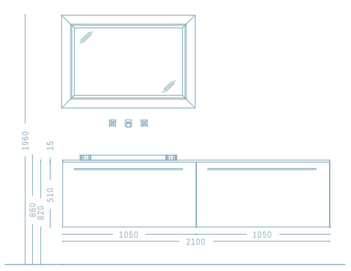

V11

Mobile laccato lucido Grigio polvere 203
Lavabo consolle in resina bianco lucido

L85 P50 H195
Colonna: L35 P35 H165

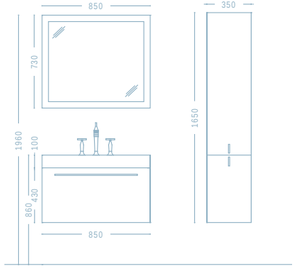

V12

Mobile laccato lucido Brown 155
Lavabo consolle in resina bianco lucido

L140 P50 H195

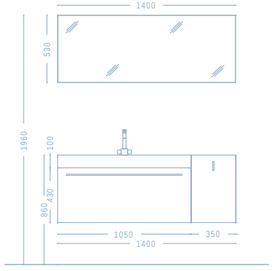

V13

Mobile laccato lucido Rosso carminio 201
Lavabo consolle in resina bianco lucido

L105 P50 H195

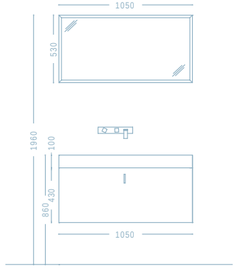

V14

Mobile in finitura Palissandro lucido
Lavabo consolle in resina bianco lucido

L140 P50 H195

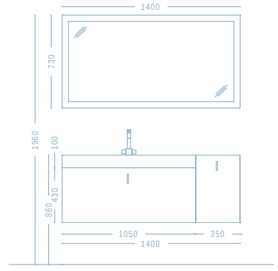

V16

Mobile laccato lucido Nero 156
Top in cristallo integrale 100 nero

L85 P50 H195
Colonna: L35 P35 H165

V17

Mobile laccato lucido Argento metal 101
Top in cristallo 13 cobalto
Lavabi in resina bianco lucido
L210 P50 H195

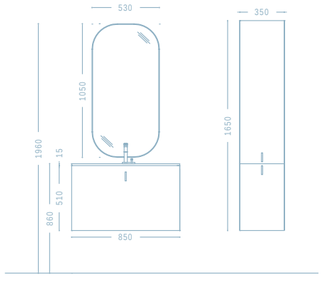

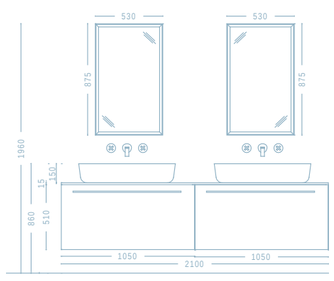

MUSA

Master Collection

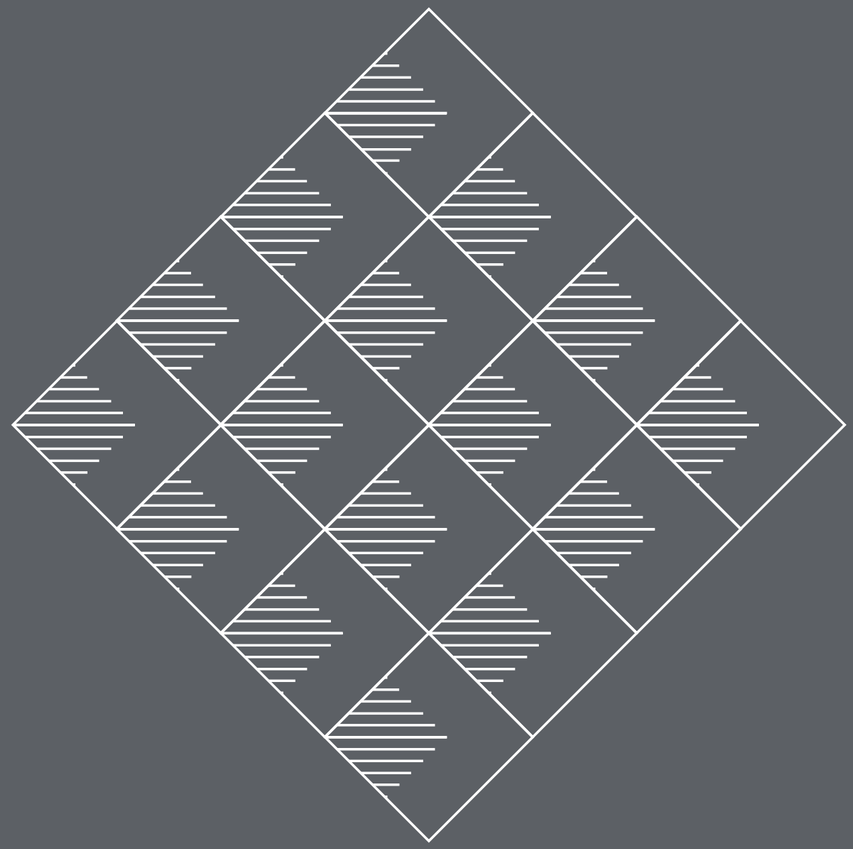

OASIS

MUSA

VERSATILITÀ
E CARATTERE

La collezione Musa si presenta con uno stile deciso ed equilibrato e, attraverso la geometria delle curve, si sviluppa in due tipologie: Metropolitan e Project. Project si concentra su linee dolci e sobrie offrendo una più ampia versatilità; Metropolitan si distingue per il design ricercato e curvilineo: lavabi monoblocco in resina o ceramica dal carattere disinvolto ed elementi che giocano su un susseguirsi di linee concave e convesse concorrono a creare un ambiente sinuoso e assolutamente personale.

LAVABO IN RESINA

M1 · Pag. 214

M2 · Pag. 216

M3 · Pag. 218

M6 · Pag. 230

M10 · Pag. 236

M13 · Pag. 244

M14 · Pag. 248

M17 · Pag. 256

CONSOLLE INTEGRALE IN CRISTALLO EXTRACHIARO

M4 · Pag. 222

LAVABO AD INCASSO CON TOP IN CRISTALLO O MARMO

M5 · Pag. 226

M7 · Pag. 232

M11 · Pag. 240

M15 · Pag. 250

M16 · Pag. 252

M1

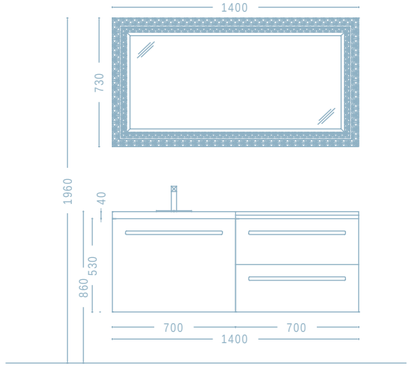

Mobile in wengè
Consolle in resina, finitura Bianco lucido

L140 P56/51 H195

M2

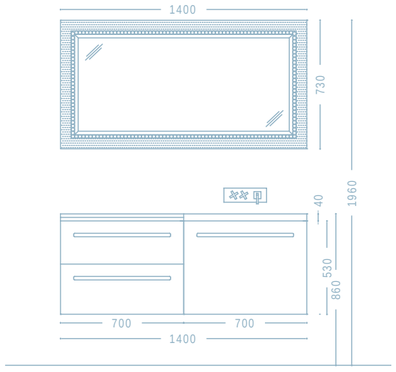

Mobile laccato Mare Cobalto lucido 171
Consolle in resina, finitura Bianco lucido

L140 P56/51 H195

M3

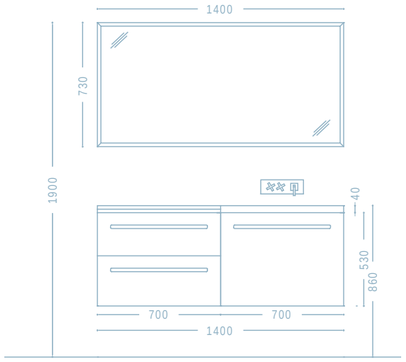

Mobile laccato Mare Cobalto lucido 171
Consolle in resina, finitura Bianco lucido.

L140 P56/51 H195

M4

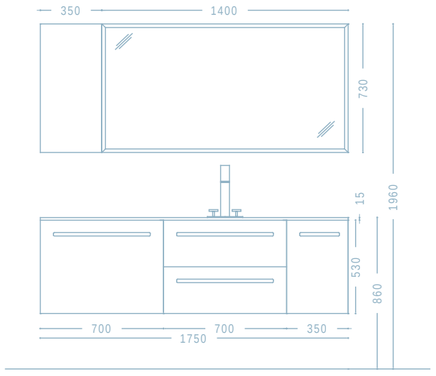

Mobile laccato Bianco lucido 02
Top in cristallo integrale 100 nero

L175 P56/35 H195

M5

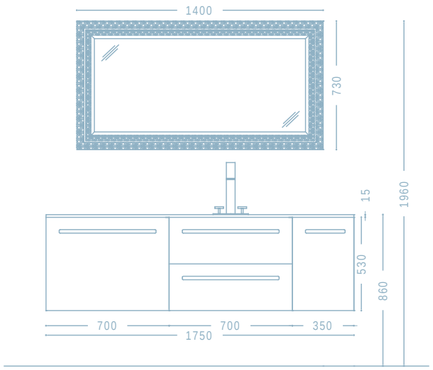

Mobile laccato Nero lucido 156
Top in cristallo 100 nero
Lavabo in ceramica ovale

L175 P56/35 H195

M6

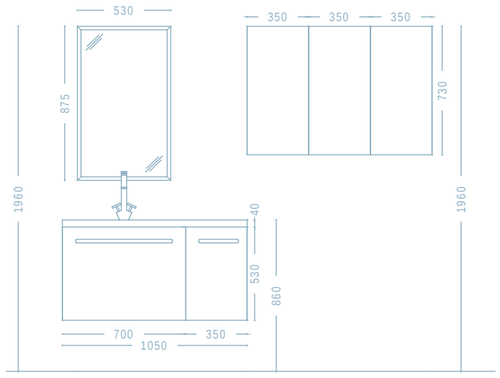

Mobile laccato Lino lucido 164
Consolle in resina, finitura Bianco lucido

L105 P56/51 H195

M7

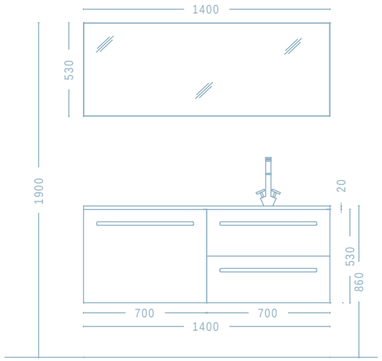

Mobile laccato 154 Rosso Ekalea lucido
Top quarella Bianco Ice
Lavabo ovale in ceramica

L140 P56/51 H195

M10

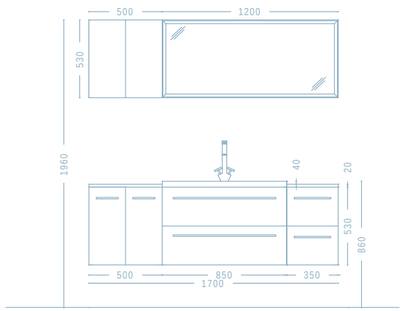

Mobile laccato Grigio Antracite lucido 153
Consolle in resina, finitura Bianco lucido

L170 P52/35 H195

M11

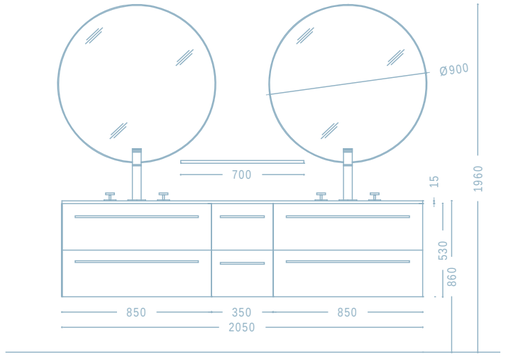

Mobile laccato Sahara lucido 163
Top in quarella Bianco Ice
Lavabo in resina finitura Bianco lucido

L205 P52/35 H195

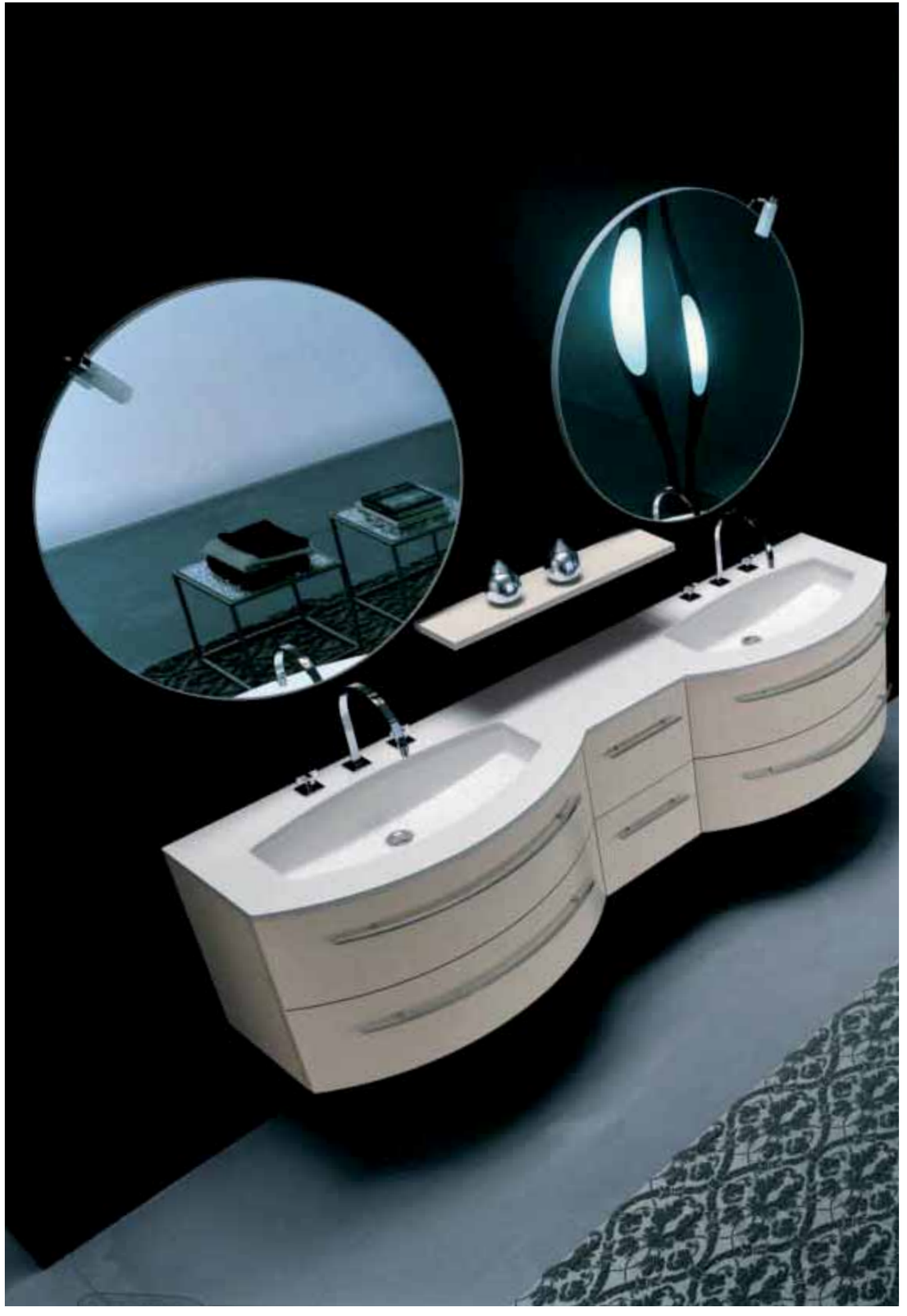

M13

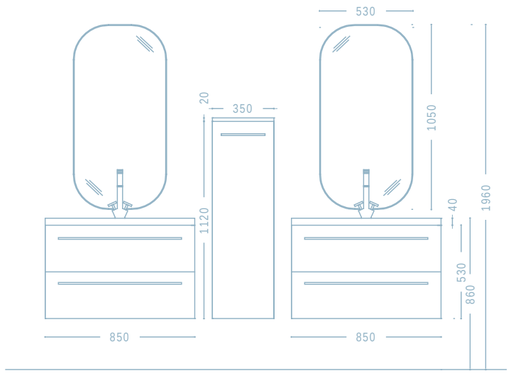

Mobile in laccato Mare Cobalto lucido 171
Consolle in resina, finitura Bianco lucido

L85+35+85 P52/35 H195

M14

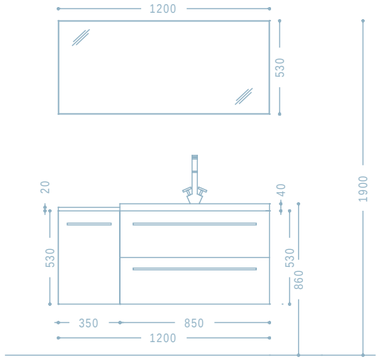

Mobile in wengè
Consolle in resina, finitura Bianco lucido

L120 P52/35 H195

M15

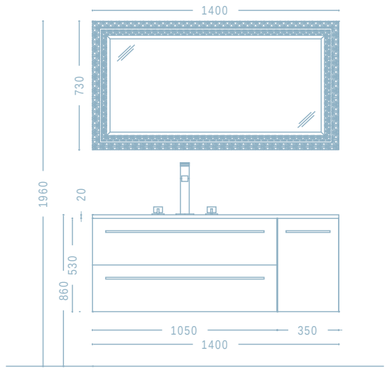

Mobile in wengè
Top quarella Beige Arena
Lavabo in resina finitura Bianco lucido

L140 P54/35 H195

M16

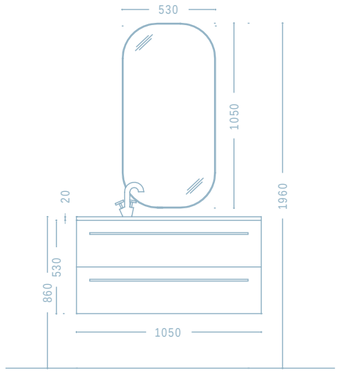

Mobile laccato Brown lucido 155
Top quarella Maron Glacè
Lavabo in ceramica ovale

L105 P54/35 H195

M17

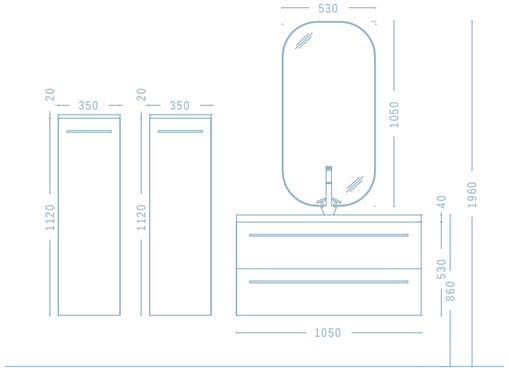

Mobile laccato Brown lucido 155
Consolle in resina finitura Bianco lucido

L105 P54/35 H195

MODULARITÀ

M1

Mobile in wengè
Consolle in resina, finitura Bianco lucido

L140 P56/51 H195

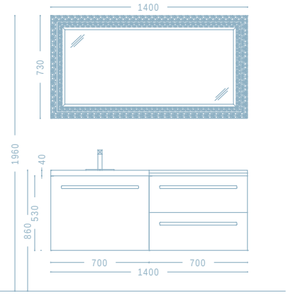

M2

Mobile laccato Mare Cobalto lucido 171
Consolle in resina, finitura Bianco lucido

L140 P56/51 H195

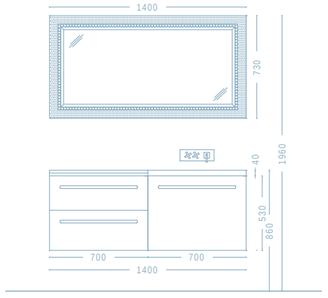

M3

Mobile laccato Mare Cobalto lucido 171
Consolle in resina, finitura Bianco lucido.

L140 P56/51 H195

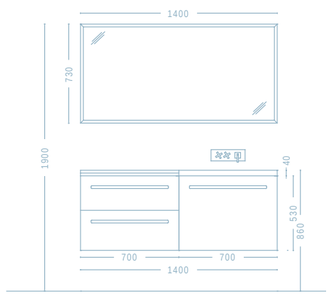

M4

Mobile laccato Bianco lucido 02
Top in cristallo integrale 100 nero

L175 P56/35 H195

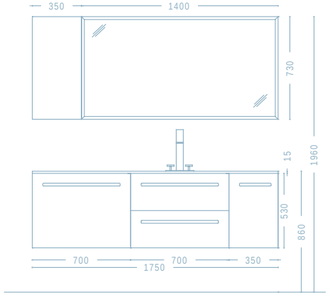

M5

Mobile laccato Nero lucido 156
Top in cristallo 100 nero
Lavabo in ceramica ovale

L175 P56/35 H195

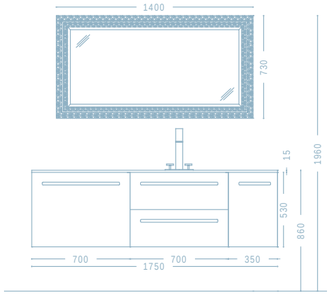

M6

Mobile laccato Lino lucido 164
Consolle in resina, finitura Bianco lucido

L105 P56/51 H195

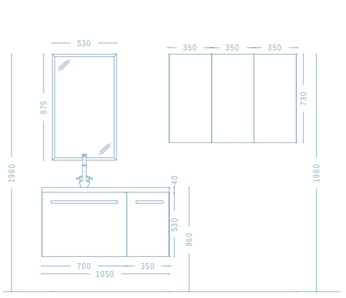

M7

Mobile laccato 154 Rosso Ekalea lucido
Top quarella Bianco Ice
Lavabo ovale in ceramica

L140 P56/51 H195

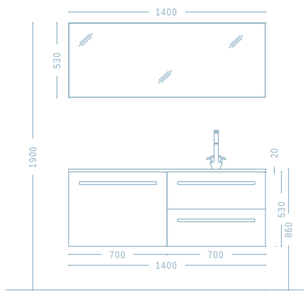

M10

Mobile laccato Grigio Antracite lucido 153
Consolle in resina, finitura Bianco lucido

L170 P52/35 H195

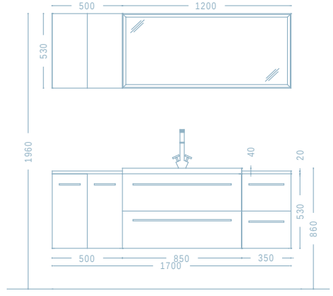

M11

Mobile laccato Sahara lucido 163
Top in quarella Bianco Ice
Lavabo in resina finitura Bianco lucido

L205 P52/35 H195

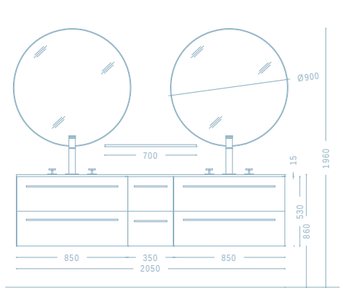

M13

Mobile in laccato Mare Cobalto lucido 171
Consolle in resina, finitura Bianco lucido

L85+35+85 P52/35 H195

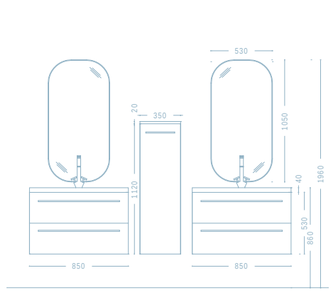

M14

Mobile in wengè
Consolle in resina, finitura Bianco lucido

L120 P52/35 H195

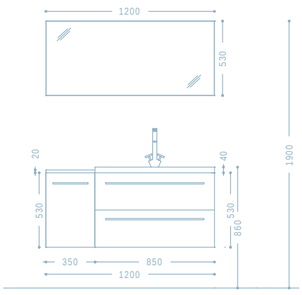

M15

Mobile in wengè
Top quarella Beige Arena
Lavabo in resina finitura Bianco lucido

L140 P54/35 H195

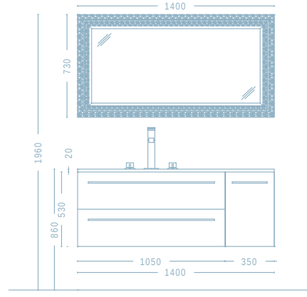

M16

Mobile laccato Brown lucido 155
Top quarella Maron Glacè
Lavabo in ceramica ovale

L105 P54/35 H195

M17

Mobile laccato Brown lucido 155
Consolle in resina finitura Bianco lucido

L105 P54/35 H195

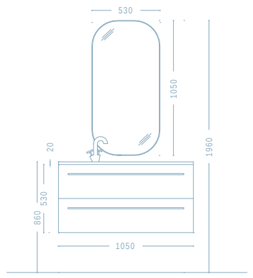

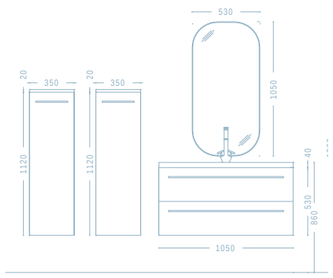

Link-O

Master Collection

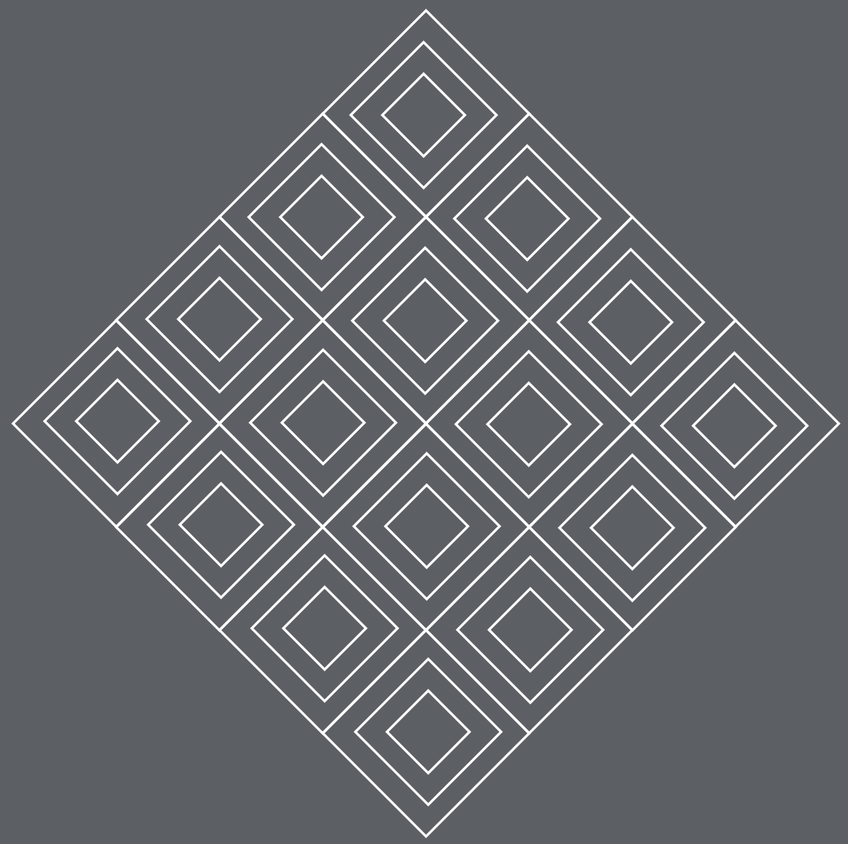

OASIS

LINK-O

L'ESSENZIALITÀ NEL DESIGN

Link-O è un programma d'arredo articolato attorno a due lavabi esclusivi in Ekotek o resina lucida.
L'ampia modularità e la versatilità del programma si completano nelle due essenze, rovere chiaro e rovere moro e nelle tinte laccate lucide di tutti gli elementi.
Soluzioni estremamente accattivanti ed attuali in linea con le più recenti proposte del settore arredamento.

L1 · Pag. 272

L2 · Pag. 276

L3 · Pag. 280

L4 · Pag. 284

L5 · Pag. 288

L6 · Pag. 292

L7 · Pag. 296

L8 · Pag. 298

L9 · Pag. 302

L10 · Pag. 306

L11 · Pag. 310

L12 · Pag. 316

L13 · Pag. 318

L1

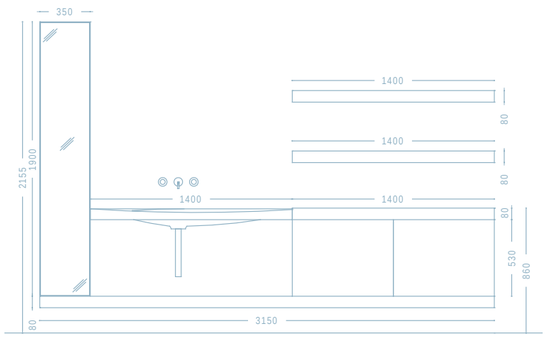

Mobile finitura rovere chiaro
L315 P50 H210

Lavabo Blix in Ekotek o resina bianca lucida
L140 P50 H8

L2

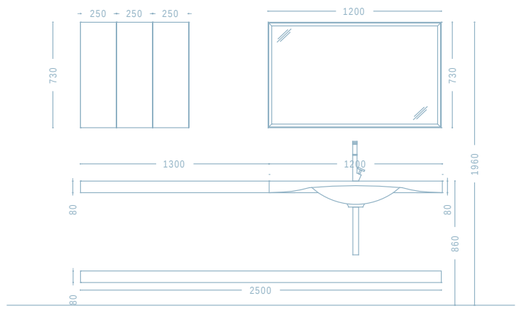

Mobile finitura rovere chiaro / laccato Bianco lucido 02
L250 P35/55 H195

Lavabo Flux in Ekotek o resina bianca lucida
L120 P35/55 H8

L3

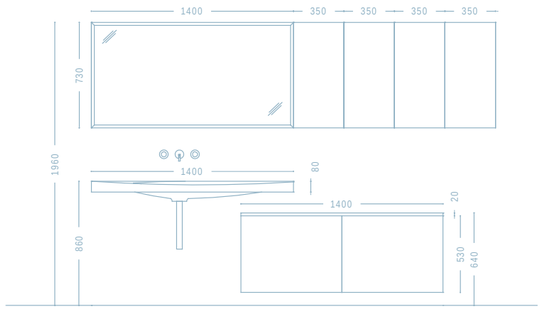

Mobile laccato Rosso Ekalea lucido 154
L140+140 P50 H195

Lavabo Blix in Ekotek o resina bianca lucida
L140 P50 H8

L4

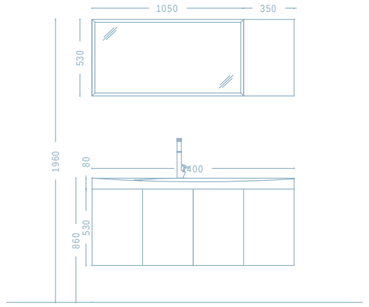

Mobile in finitura wengè
L140 P50 H195

Lavabo Blix in Ekotek o resina bianca lucida
L140 P50 H8

L5

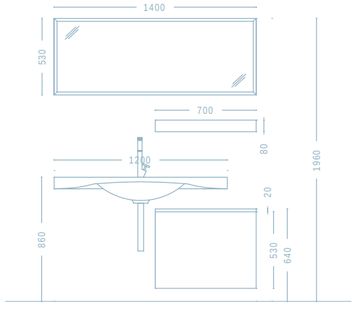

Mobile in finitura wengè
L120+70 P35/55 H195

Lavabo Flux in Ekotek o resina bianca lucida
L120 P35/55 H8

L6

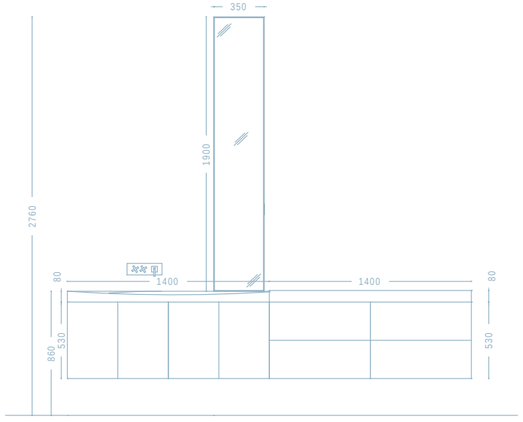

Mobile in finitura wengè
L280 P50 H263

Lavabo Blix in Ekotek o resina bianca lucida
L140 P50 H8

L7

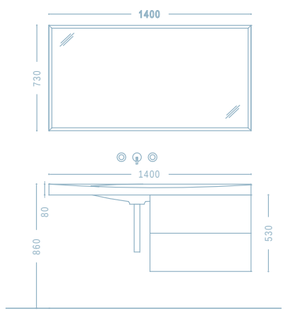

Mobile laccato Grigio Antracite lucido 153
L140 P50 H195

Lavabo Blix in Ekotek o resina bianca lucida
L140 P50 H8

L8

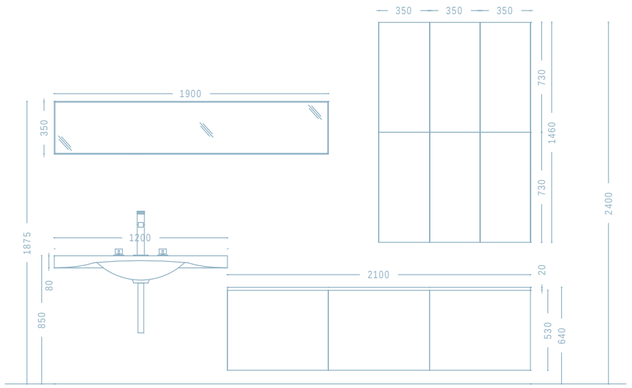

Mobile laccato Lino lucido 164
L120+210 P35 H240

Lavabo Flux in Ekotek o resina bianca lucida
L120 P35/55 H8

100

L9

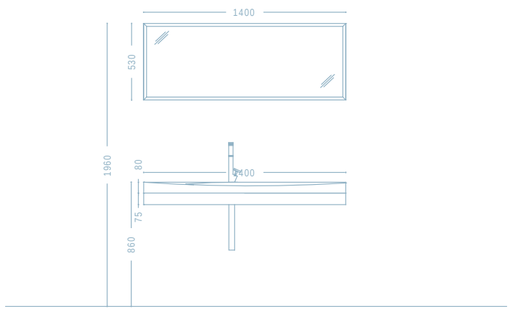

Mobile in finitura wengè
L140 P50 H195

Lavabo Blix in Ekotek o resina bianca lucida
L140 P50 H8

LUN

L10

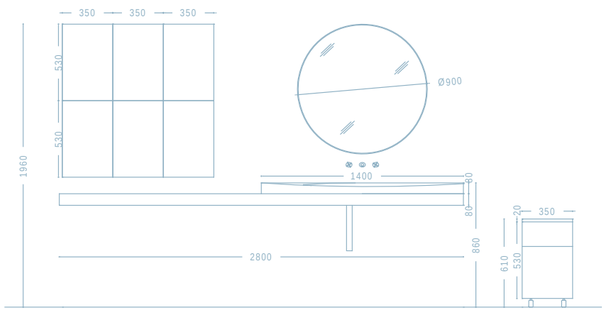

Mobile in finitura wengè
L280 P50 H195

Lavabo Blix in Ekotek o resina bianca lucida
L140 P50 H8

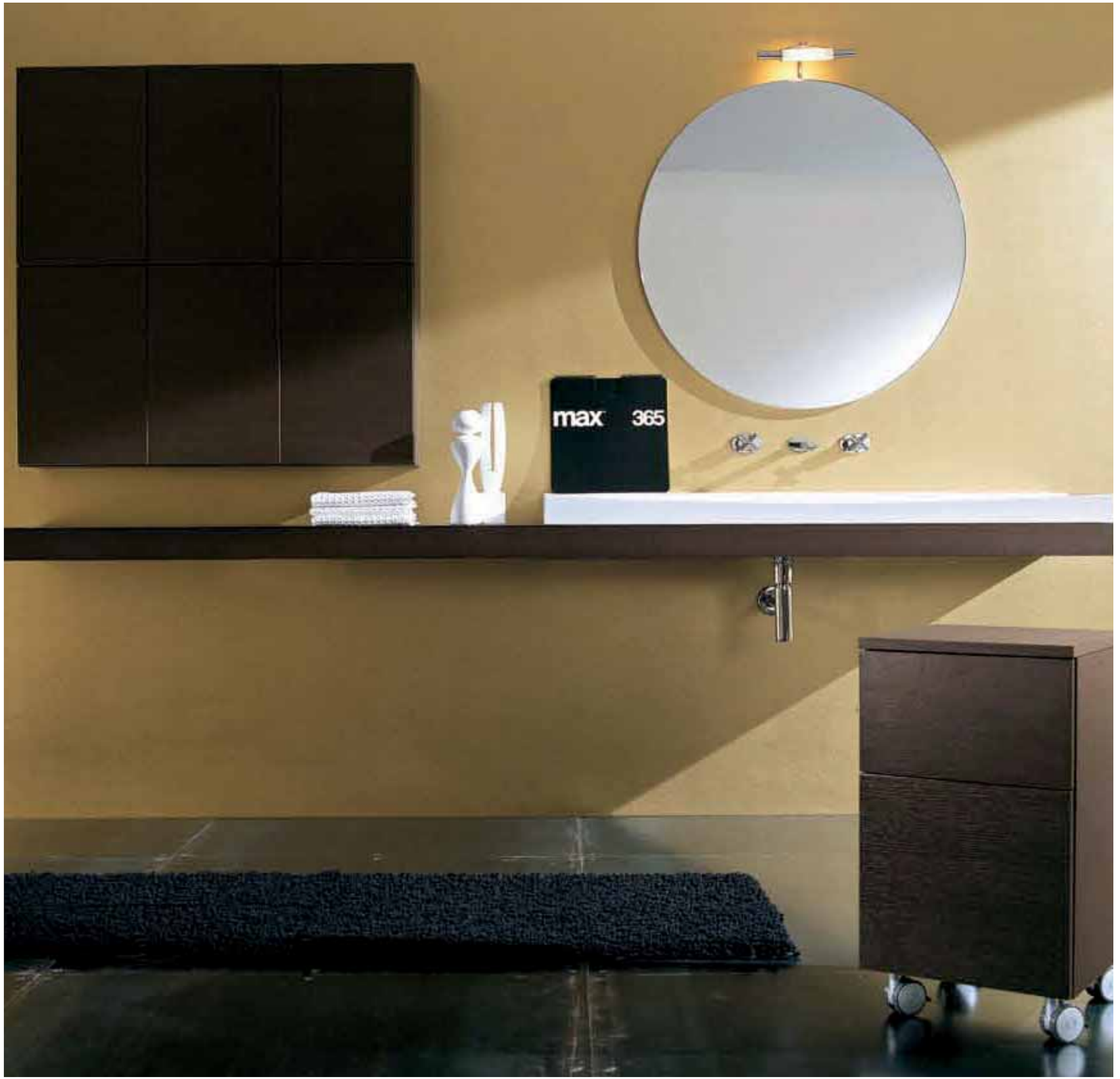

max 365

L11

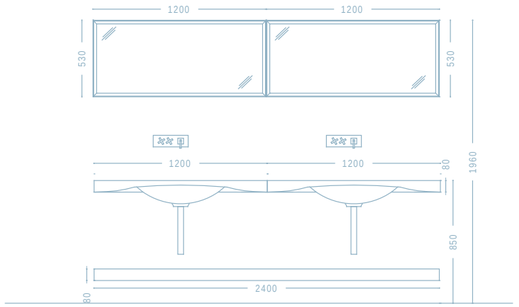

Mensola in finitura rovere chiaro
L120+120 P35/55 H195

Lavabo Flux in Ekotek o resina bianca lucida
L120 P35/55 H8

L12

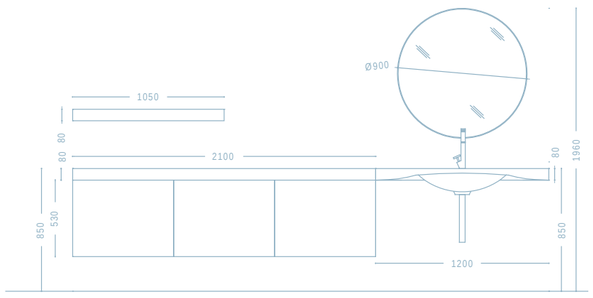

Mobile in rovere chiaro
L210+120 P35/55 H195

Lavabo Flux in Ekotek o resina bianca lucida
L120 P35/55 H8

L13

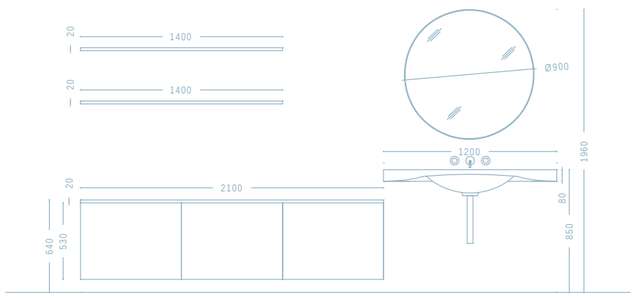

Mobile laccato Bianco lucido 02
L210+120 P35/55 H195

Lavabo Flux in Ekotek o resina bianca lucida
L120 P35/55 H8

MODULARITÀ

L1

Mobile in finitura rovere chiaro
L315 P50 H210

Lavabo Blix in Ekotek
o resina bianca lucida
L140 P50 H8

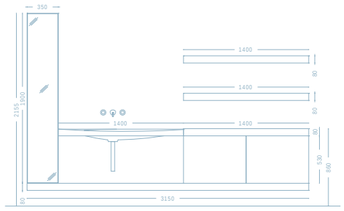

L2

Mobile in finitura rovere chiaro / laccato
Bianco lucido 02
L250 P35/55 H195

Lavabo Flux in Ekotek
o resina bianca lucida
L120 P35/55 H8

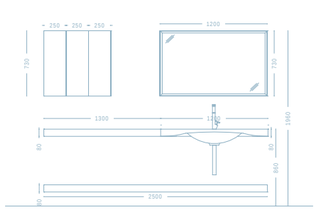

L3

Mobile laccato Rosso Ekalea lucido 154
L140+140 P50 H195

Lavabo Blix in Ekotek
o resina bianca lucida
L140 P50 H8

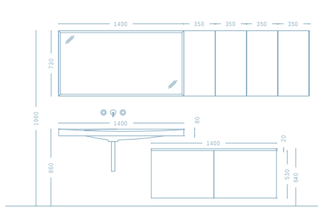

L4

Mobile in finitura wengè
L140 P50 H195

Lavabo Blix in Ekotek
o resina bianca lucida
L140 P50 H8

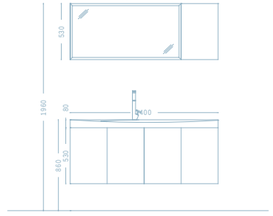

L5

Mobile in finitura wengè
L120+70 P35/55 H195

Lavabo Flux in Ekotek
o resina bianca lucida
L120 P35/55 H8

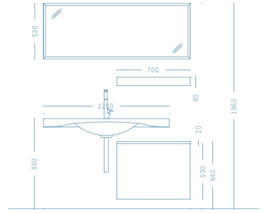

L6

Mobile in finitura wengè
L280 P50 H263

Lavabo Blix in Ekotek
o resina bianca lucida
L140 P50 H8

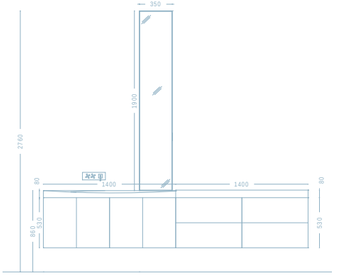

L7

Mobile laccato Grigio Antracite lucido 153
L140 P50 H195

Lavabo Blix in Ekotek
o resina bianca lucida
L140 P50 H8

L8

Mobile laccato Lino lucido 164
L120+210 P35 H240

Lavabo Flux in Ekotek
o resina bianca lucida
L120 P35/55 H8

L9

Mobile in finitura wengè
L140 P50 H195

Lavabo Blix in Ekotek
o resina bianca lucida
L140 P50 H8

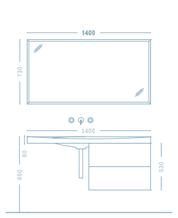

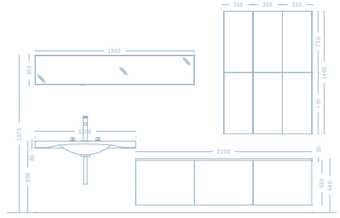

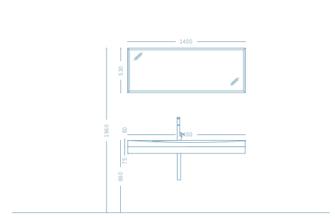

L10

Mobile in finitura wengè
L280 P50 H195

Lavabo Blix in Ekotek
o resina bianca lucida
L140 P50 H8

L11

Mensola in finitura rovere chiaro
L120+120 P35/55 H195

Lavabo Flux in Ekotek
o resina bianca lucida
L120 P35/55 H8

L12

Mobile in rovere chiaro
L210+120 P35/55 H195

Lavabo Flux in Ekotek
o resina bianca lucida
L120 P35/55 H8

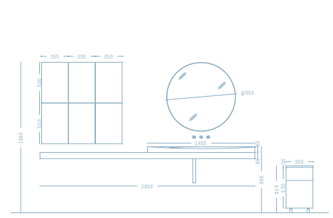

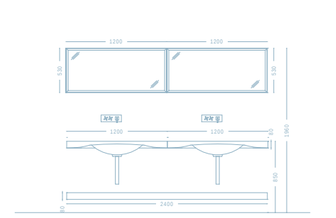

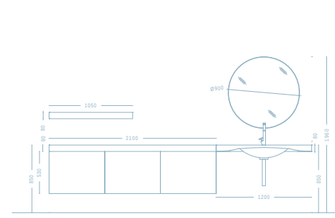

L13

Mobile laccato Bianco lucido 02
L210+120 P35/55 H195

Lavabo Flux in Ekotek
o resina bianca lucida
L120 P35/55 H8

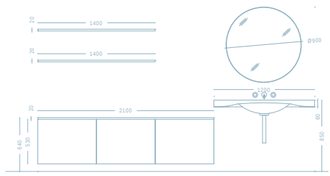

SAMOA

Master Collection

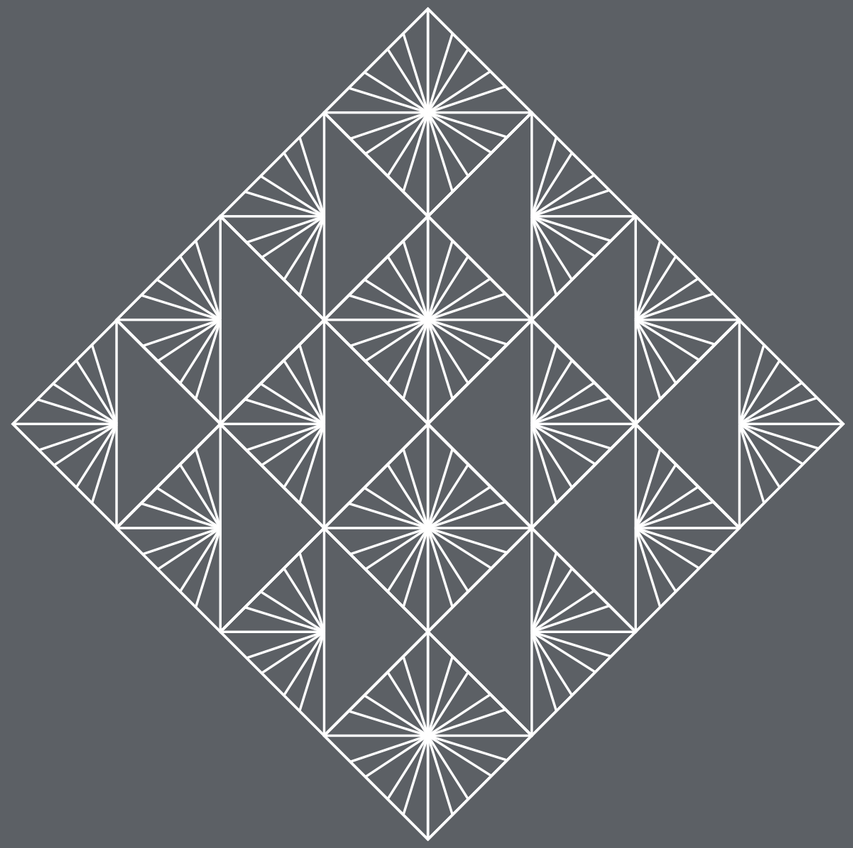

OASIS

SAMOA

VOLUMI LIBERI

Il bianco della spuma del mare, il beige della sabbia,
il grigio e il nero delle pietre, il marrone della terra,
il rosso del tramonto e il violetto dei fiori tropicali:
l'evasione nei colori delicati e nelle linee armoniche
della natura caratterizza questa collezione dai volumi
liberi, realizzata in finitura laccata con materiali che
accostano elementi "caldi" come il legno
(rovere, wengè) a elementi "freddi" come l'acciaio.
Per un paesaggio abitativo che invita al relax.
I mobili di questa collezione sono componibili
e disponibili in svariati colori lucidi,
opachi o metallizzati.
I lavabi sono in cristallo integrale sp. 15 mm.
(disponibili in venti colori) oppure in appoggio
dal design esclusivo realizzato in Ekotek
in finitura bianco opaco.
Le specchiere sono sospese con illuminazione
fluorescente integrata ed interruttore a sfioramento.

LAVABI IN RESINA

S1 · Pag. 336

S2 · Pag. 342

S3 · Pag. 346

S5 · Pag. 352

S7 · Pag. 360

S10 · Pag. 370

CONSOLLE INTEGRALE IN CRISTALLO EXTRACHIARO

S8 · Pag. 364

S9 · Pag. 368

S11 · Pag. 372

CONSOLLE INTEGRALE IN ACCIAIO INOX

S4 · Pag. 348

S6 · Pag. 356

S1

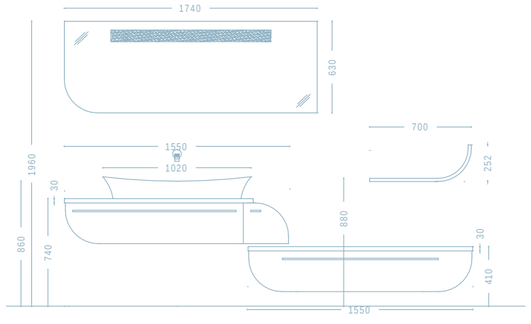

Colore laccato Beige lucido 150
Top in wengè
Lavabo in Ekotek

L155 P51 H195 + L155 P51

S2

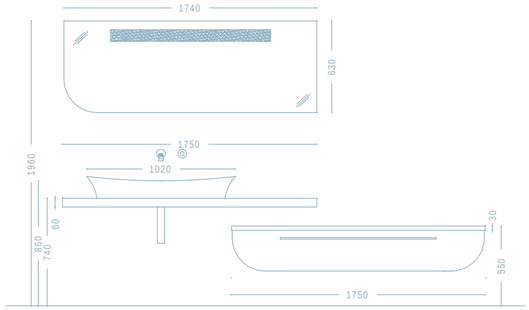

Colore laccato Grigio antracite lucido 153
Top in acciaio inox, lavabo in Ekotek

L175 P51 H195 + L175 P51

S3

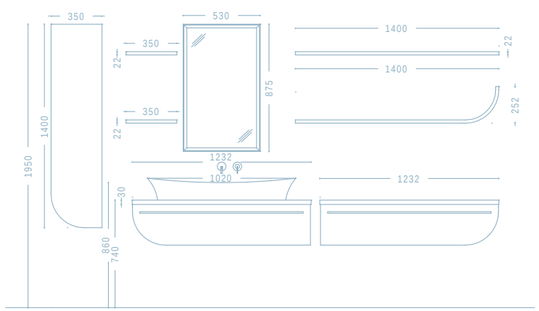

Colore laccato Nero lucido 156
Top rovere chiaro
Lavabo in Ekotek

L256 P51 H195 • Colonna L35 P35 H140

S4

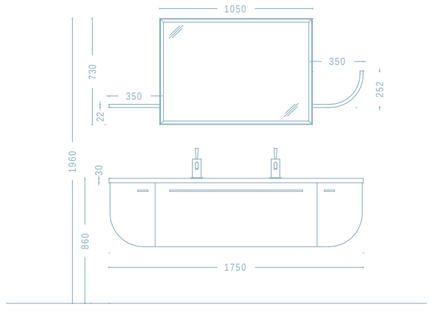

Colore laccato Lilla lucido 152
Top in acciaio inox integrale

L175 P51 H195

S5

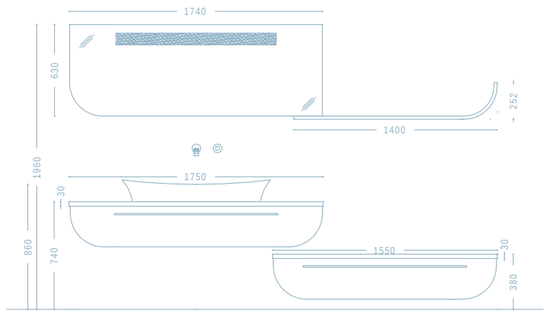

Colore laccato Grigio antracite lucido 153
Top in rovere chiaro, lavabo in Ekotek

L175 P51 + L155 P51 H195

S6

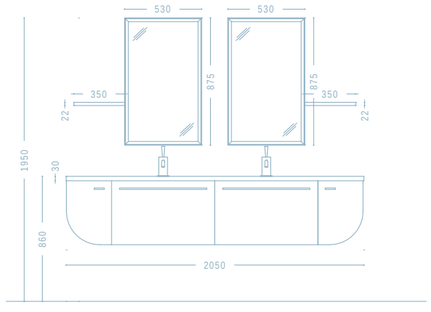

Colore laccato Rosso Ekalea lucido 154
Top in acciaio inox integrale a 2 vasche

L205 P51 H195

OASIS

S7

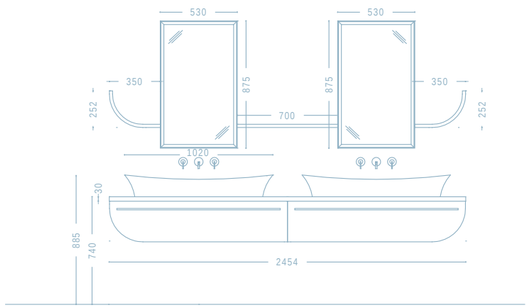

Colore laccato Lilla lucido 152
Top in wengè, 2 lavabi in Ekotek

L246 P51 H195

S8

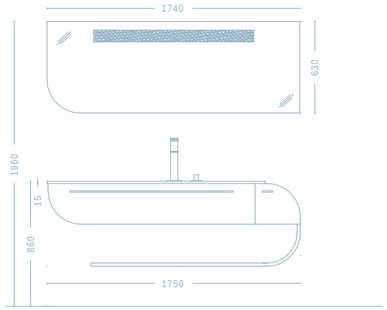

Colore laccato Brown lucido 155
Top in cristallo integrale 50 watergreen

L175 P51 H195

S9

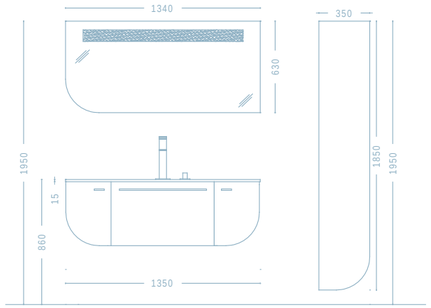

Colore laccato Bianco lucido 02
Top in cristallo integrale 31 rosso india

L135 P51 H195 • Colonna L35 P35 H185

S10

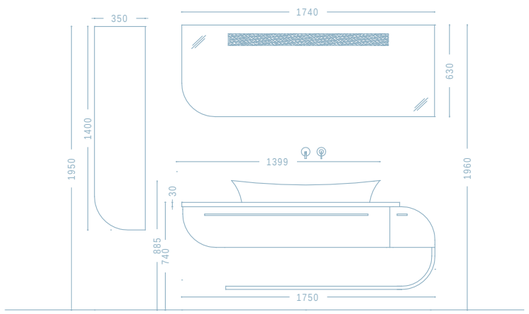

Colore laccato Brown lucido 155
Top in rovere chiaro, lavabo in Ekotek

L175 P51 H195 • Colonna L35 P35 H140

S11

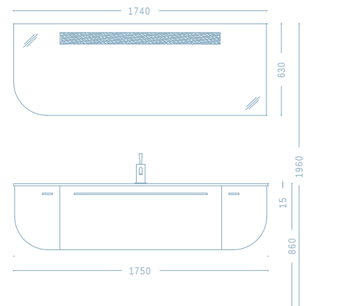

Colore laccato Grigio polvere lucido 203
Top in cristallo integrale 45 antrax

L175 P51 H195

MODULARITÀ / MODULARITY

S1

Colore laccato Beige lucido 150
Top in wengè
Lavabo in Ekotek

L155 P51 H195 + L155 P51

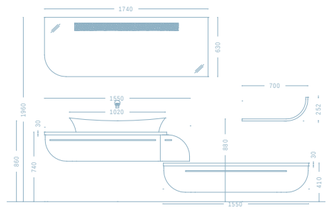

S2

Colore laccato Grigio antracite lucido 153
Top in acciaio inox
Lavabo in Ekotek

L175 P51 H195 + L175 P51

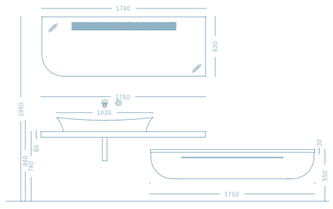

S3

Colore laccato Nero lucido 156
Top rovere chiaro
Lavabo in Ekotek

L256 P51 H195
Colonna L35 P35 H140

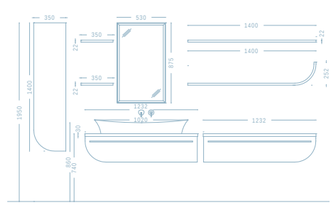

S4

Colore laccato Lilla lucido 152
Top in acciaio inox integrale

L175 P51 H195

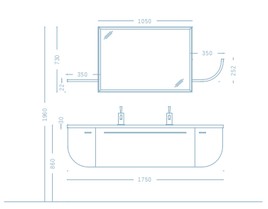

S5

Colore laccato Grigio antracite lucido 153
Top in rovere chiaro
Lavabo in Ekotek

L175 P51 + L155 P51 H195

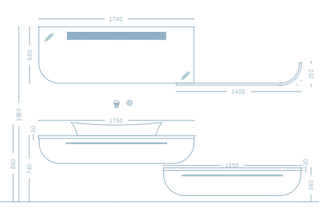

S6

Colore laccato Rosso Ekalea lucido 154
Top in acciaio inox integrale a 2 vasche

L205 P51 H195

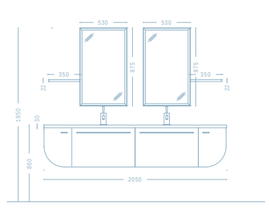

S7

Colore laccato Lilla lucido 152
Top in wengè, 2 lavabi in Ekotek

L246 P51 H195

S8

Colore laccato Brown lucido 155
Top in cristallo integrale 50 watergreen

L175 P51 H195

S9

Colore laccato Bianco lucido 02
Top in cristallo integrale 31 rosso india

L135 P51 H195
Colonna L35 P35 H185

S10

Colore laccato Brown lucido 155
Top in rovere chiaro, lavabo in Ekotek

L175 P51 H195
Colonna L35 P35 H140

S11

Colore laccato Grigio polvere lucido 203
Top in cristallo integrale 45 antrax

L175 P51 H195

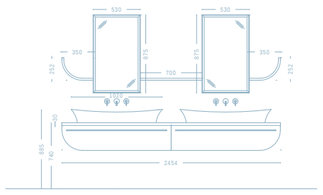

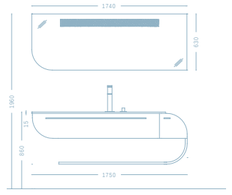

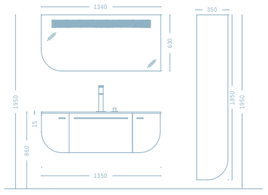

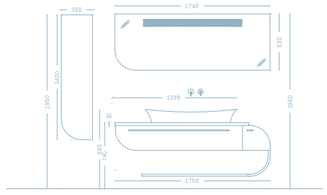

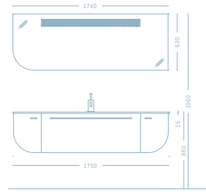

SWING

Master Collection

OASIS

MUSICA
NELLE FORME

È la linea curva la protagonista di questa
collezione, che sprigiona brio, energia, personalità.
I volumi sono sinuosi, quasi in movimento,
quasi una continua improvvisazione.
Lucido e metallizzato per le finiture,
top in cristallo colorato abbinabili o in contrasto
con le tinte laccate: un'armonia di curve e colori
dal sapore mediterraneo.
Osare nel ritmo, lasciarsi conquistare
dall'effetto sorpresa.
I mobili sono laccati nelle esclusive finiture
metallizzate e sono disponibili su due altezze.
Top in cristallo integrale spessore 15 mm.
con lavabo "rotondo" oppure "ovale"
a seconda della base porta lavabo.

CONSOLLE INTEGRALE IN CRISTALLO EXTRACHIARO

SW2 · Pag. 390

SW4 · Pag. 394

SW5 · Pag. 396

SW6 · Pag. 400

SW8 · Pag. 406

SW9 · Pag. 410

SW13 · Pag. 414

SW11S · Pag. 422

LAVABO AD INCASSO IN CERAMICA CON TOP IN CRISTALLO O MARMO

SW1 · Pag. 386

SW3 · Pag. 392

SW7 · Pag. 402

SW7S · Pag. 418

SW8S · Pag. 420

SW1

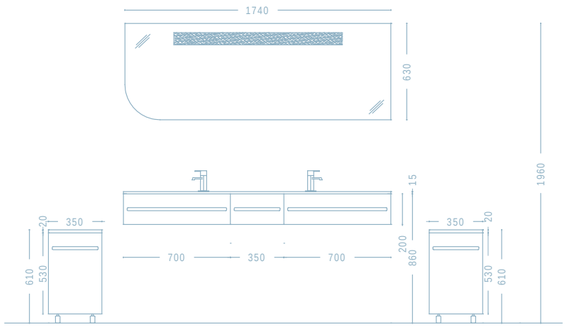

Colore laccato Grigio antracite lucido 153
Top in cristallo 01 bianco polare
Lavabo ovale in ceramica

L175 P52 H195

SW2

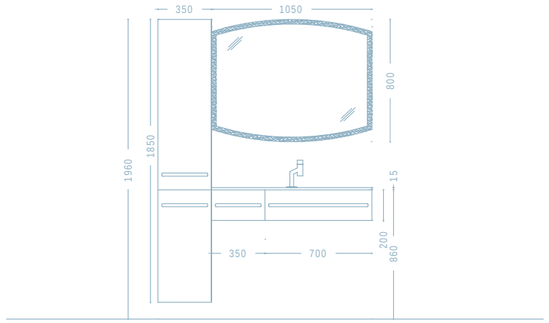

Colore laccato Rosso Ekalea lucido 154
Top in cristallo integrale 50 watergreen

L140 P52 H195

SW3

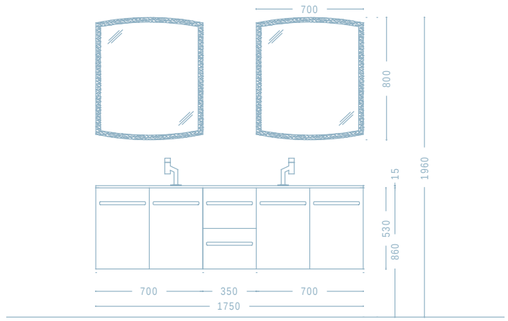

Colore laccato Argento metal 101
Top in cristallo 60 chocolat
Lavabo ovale in ceramica

L175 P52 H195

SW4

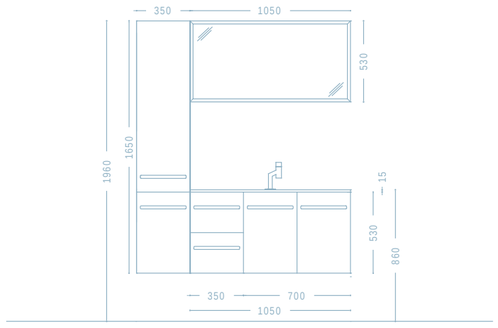

Colore laccato rosso metal 104
Top in cristallo integrale 81 metal grey

L140 P52 H195

SW5

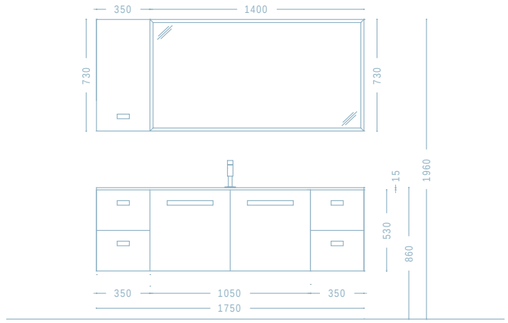

Colore laccato Madreperla metal 100
Top in cristallo integrale 12 light blue

L175 P52 H195

SW6

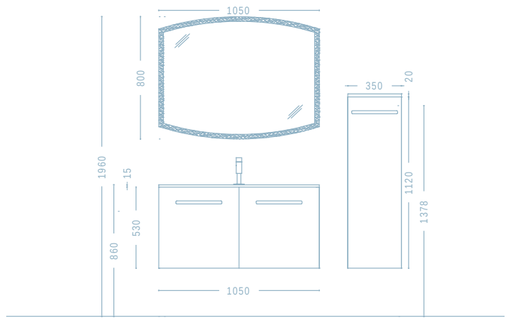

Colore laccato Nero lucido 156
Top in cristallo integrale 83 metal red

L105 P52 H195

SW7

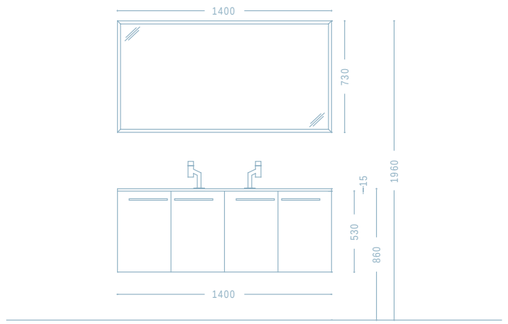

Colore laccato Brown lucido 155
Top in cristallo 50 watergreen
Lavabo ovale in ceramica

L140 P52 H195

SW8

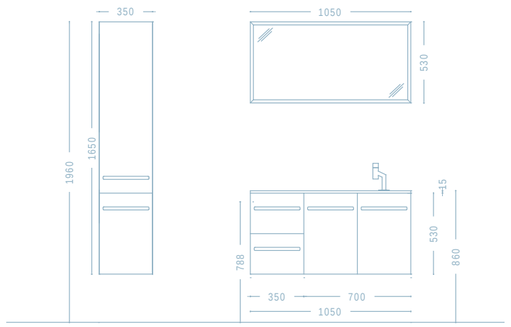

Colore laccato Bianco lucido 02
Top in cristallo integrale 100 nero

L105 P52 H195

SW9

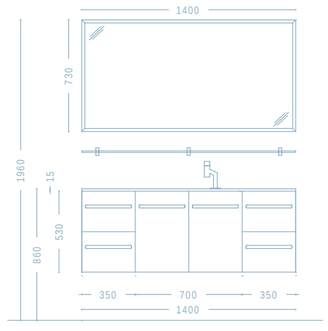

Colore laccato Argento metal 101
Top in cristallo integrale 81 metal grey

L140 P52 H195

SW13

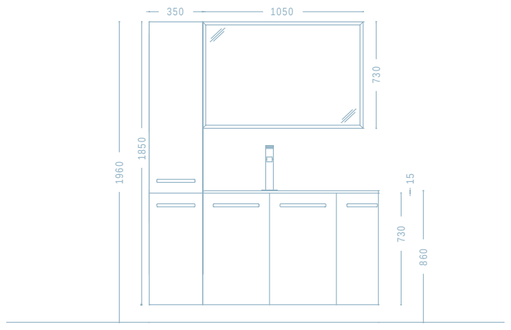

Colore laccato Argento metal 101
Top in cristallo integrale 12 light blue

L150 P52 H195

SW7S

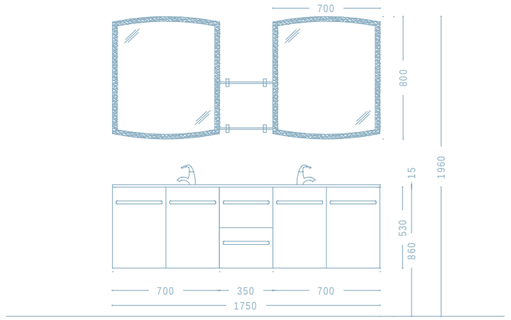

Colore laccato Argento metal 101
Top in cristallo 31 rosso india
Lavabo ovale in ceramica

L175 P52 H195

SW8S

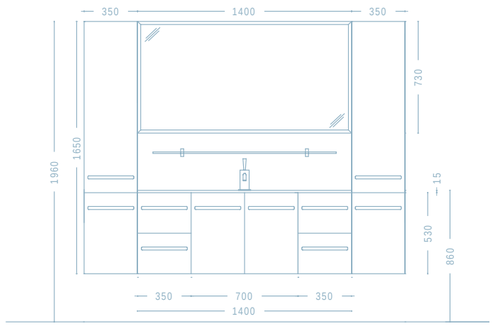

Laccato Madreperla metal 100
Top in cristallo 50 watergreen
Lavabo a "fagiolo" in ceramica

L210 P52 H195

SW11S

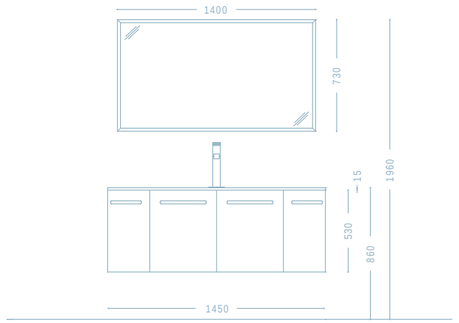

Laccato Argento metal 101
Top in cristallo integrale 50 watergreen

L145 P52 H195

MODULARITÀ / MODULARITY

SW1

Colore laccato Grigio antracite lucido 153
Top in cristallo 01 bianco polare
Lavabo ovale in ceramica

L175 P52 H195

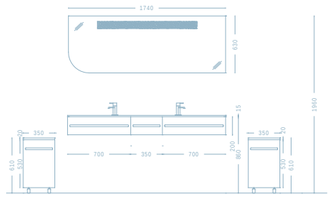

SW2

Colore laccato Rosso Ekalea lucido 154
Top in cristallo integrale 50 watergreen

L140 P52 H195

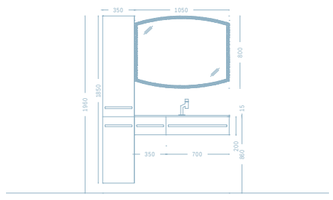

SW3

Colore laccato Argento metal 101
Top in cristallo 60 chocolat
Lavabo ovale in ceramica

L175 P52 H195

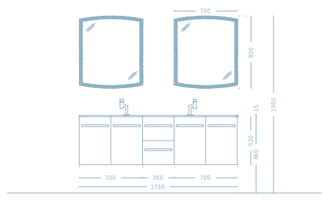

SW4

Colore laccato rosso metal 104
Top in cristallo integrale 81 metal grey

L140 P52 H195

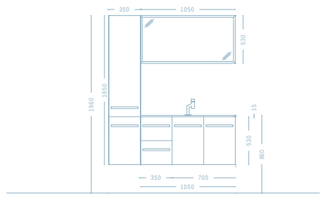

SW5

Colore laccato Madreperla metal 100
Top in cristallo integrale 12 light blue

L175 P52 H195

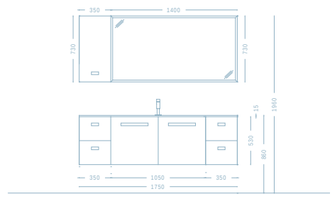

SW6

Colore laccato Nero lucido 156
Top in cristallo integrale 83 metal red

L105 P52 H195

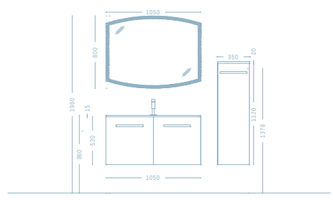

SW7

Colore laccato Brown lucido 155
Top in cristallo 50 watergreen
Lavabo ovale in ceramica

L140 P52 H195

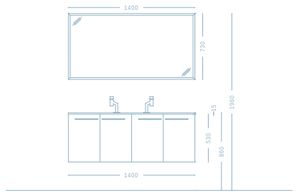

SW8

Colore laccato Bianco lucido 02
Top in cristallo integrale 100 nero

L105 P52 H195

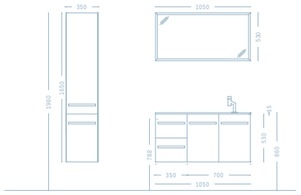

SW9

Colore laccato Argento metal 101
Top in cristallo integrale 81 metal grey

L140 P52 H195

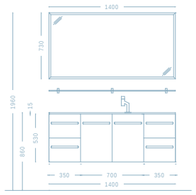

SW13

Colore laccato Argento metal 101
Top in cristallo integrale 12 light blue

L150 P52 H195

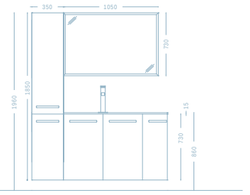

SW7S

Colore laccato Argento metal 101
Top in cristallo 31 rosso india
Lavabo ovale in ceramica

L175 P52 H195

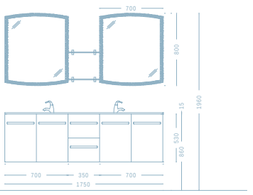

SW8S

Colore laccato Madreperla metal 101
Top in cristallo 50 watergreen
Lavabo a "fagiolo" in ceramica

L210 P52 H195

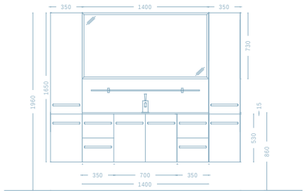

SW11S

Colore laccato Argento metal 101
Top in cristallo integrale 50 watergreen

L145 P52 H195

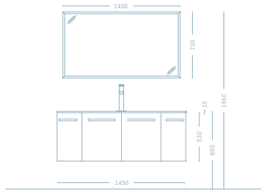

CREATIVE DIRECTION
Corde Architetti · Venezia

GRAPHIC DESIGN
Macrame Srl · Venezia

PRINT
Grafiche Manzanesi · Manzano Udine

Tutti i diritti riservati © OASIS srl 2009

OASIS SRL
Via Favola 19 · 33070 San Giovanni di Polcenigo · PN · Italy
Tel. +39 0434 654752 · Fax +39 0434 654850
info@oasisbagni.com · www.oasisbagni.com

MADE IN ITALY

OASIS